АЛЮТЕХ ПРОФИЛЬНЫЕ СИСТЕМЫ

Обработка уплотнителя фальца

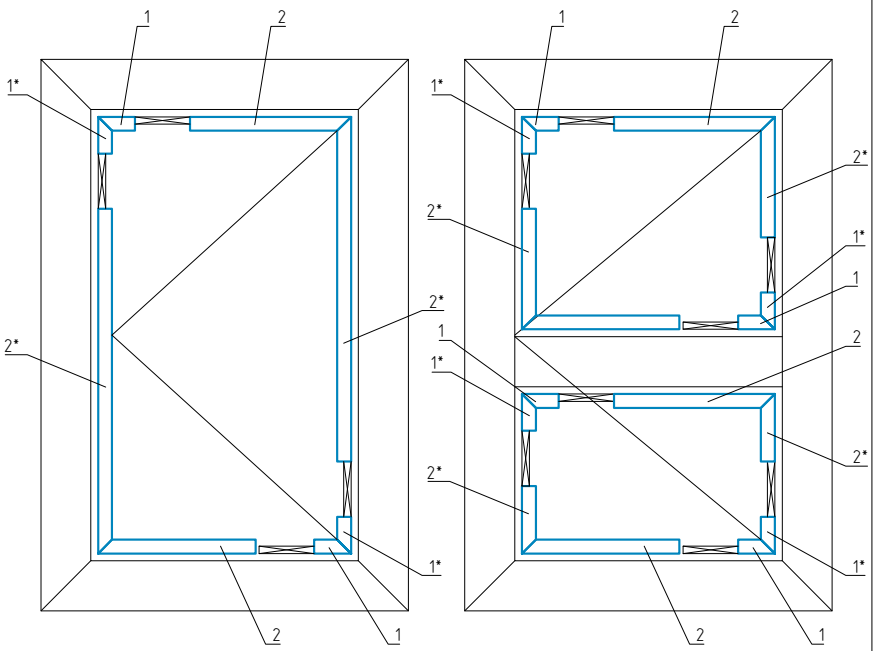

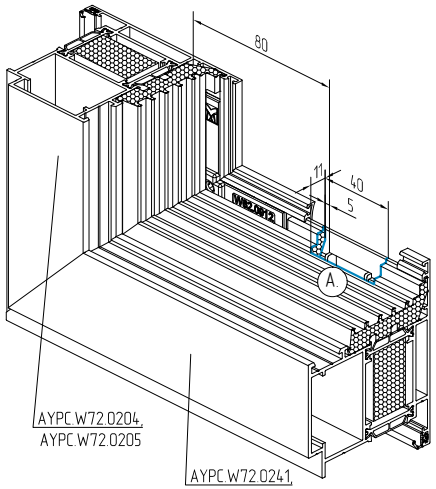

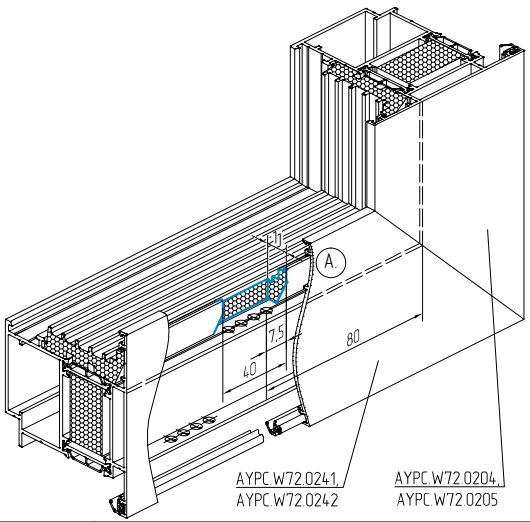

Обработка позиции 1
(позиция 1* – зеркально)

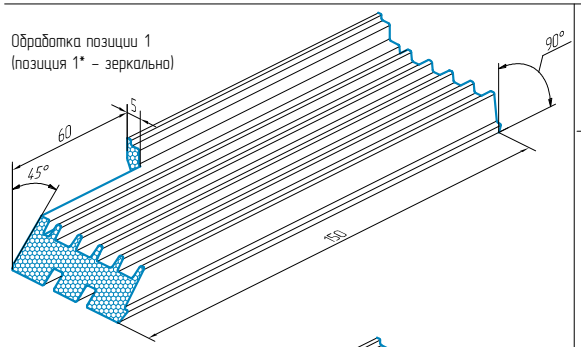

Обработка позиции 2
(позиция 2* – зеркально)

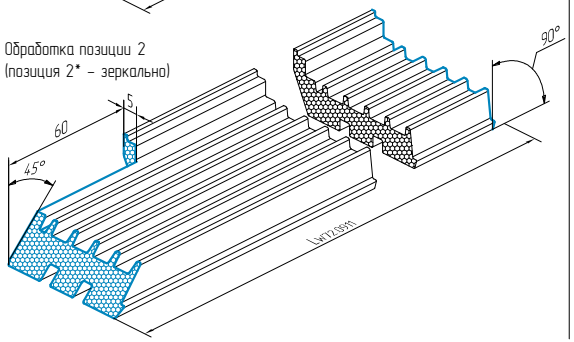

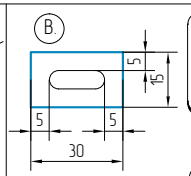

Вырезать
по контуру.

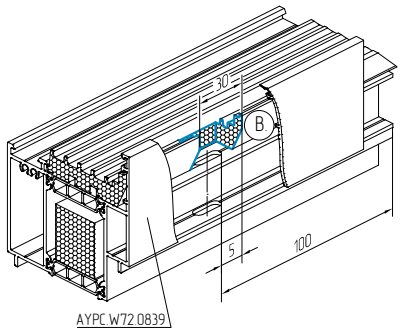

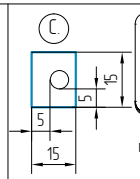

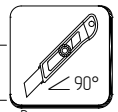

Вырезать
по контуру.

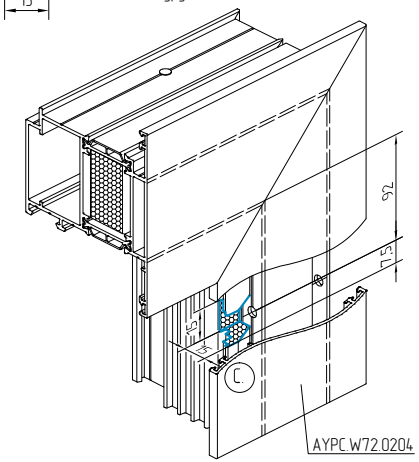

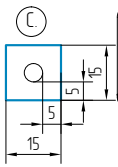

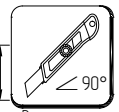
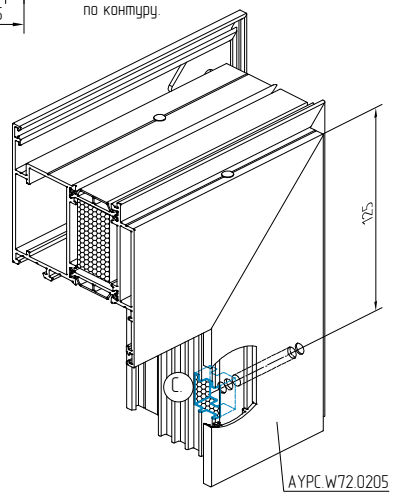
Вырезать
по контуру.