АЛЮТЕХ ПРОФИЛЬНЫЕ СИСТЕМЫ

Последовательность сборки углового соединения №2, №6 рамы и порога

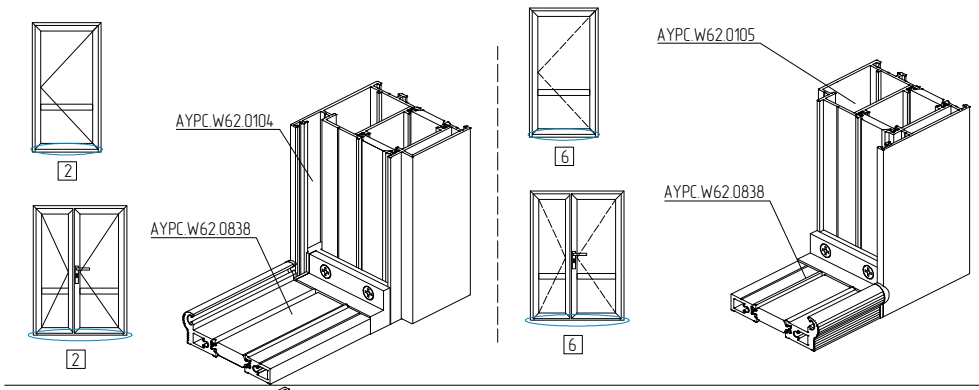

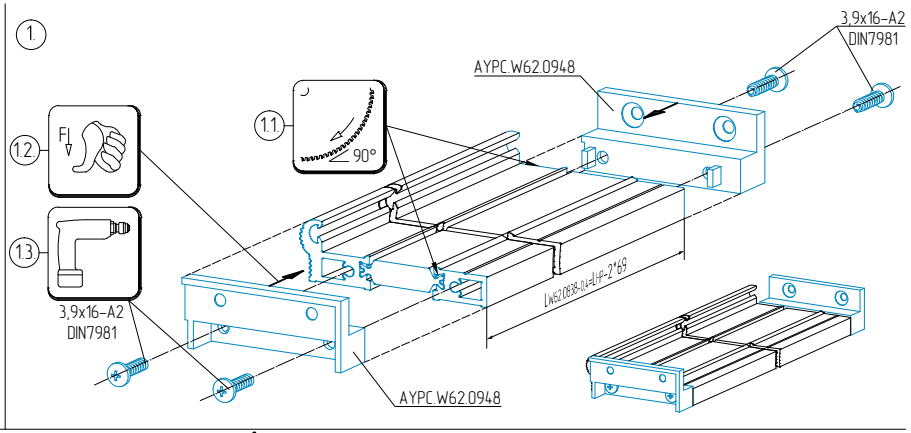

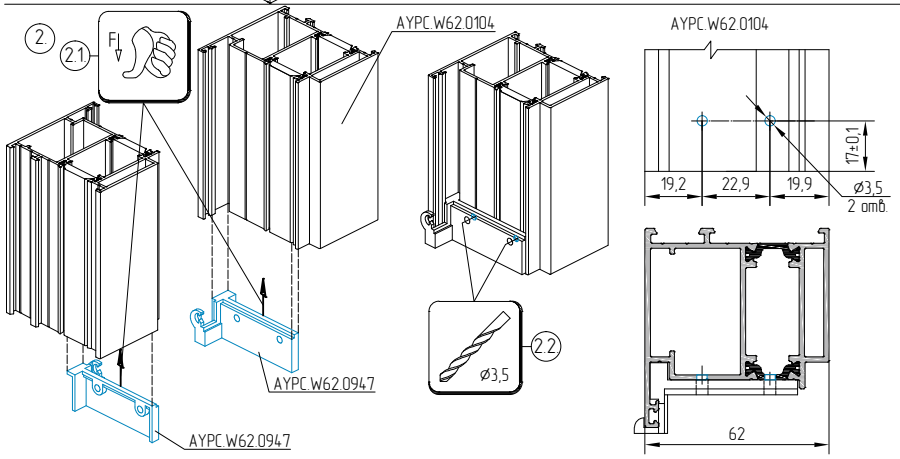

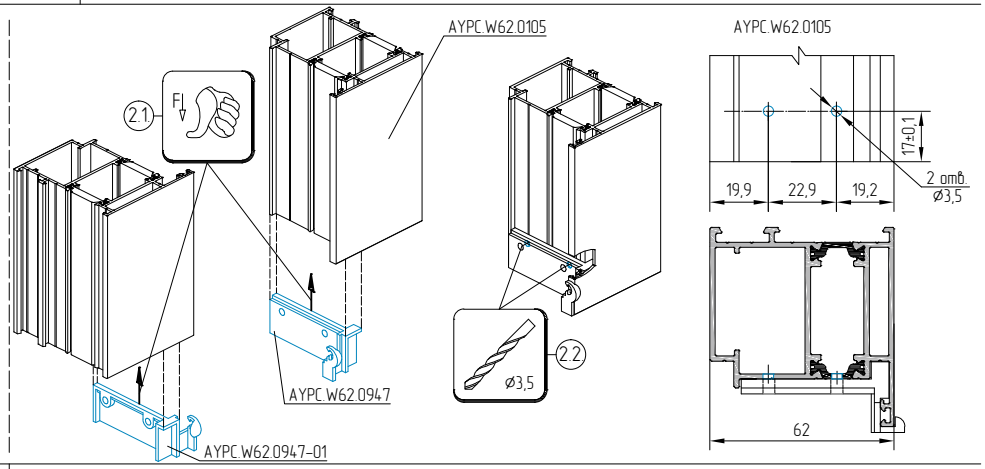

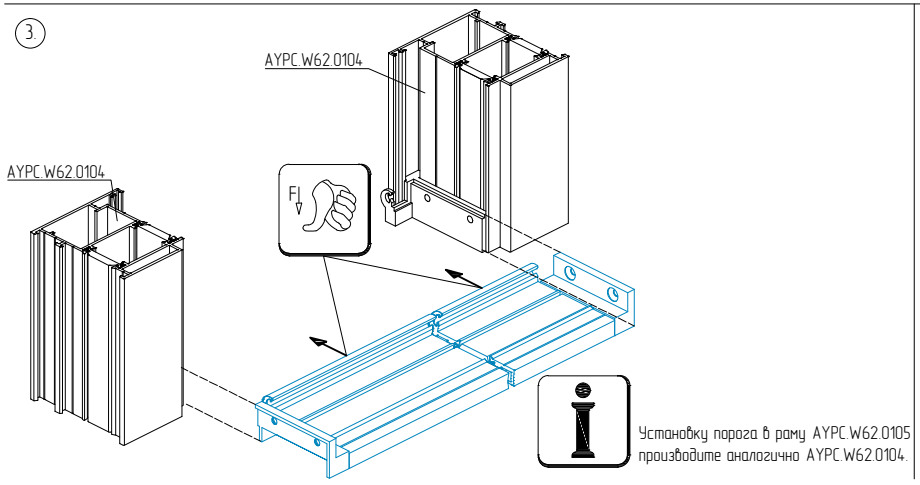

Установку порога в раму AYPC.W62.0105 производите аналогично AYPC.W62.0104.

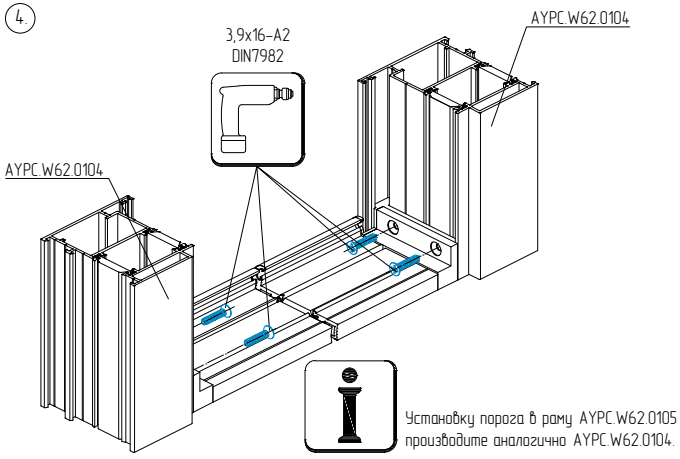

Установку порога в раму AYPC.W62.0105 производите аналогично AYPC.W62.0104.