АЛЮТЕХ ПРОФИЛЬНЫЕ СИСТЕМЫ

Угловое соединение профилей створок AYPC.W62.0204, AYPC.W62.0205

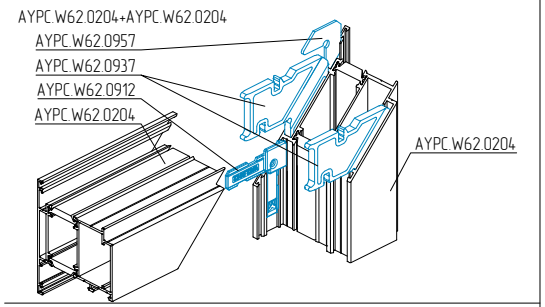

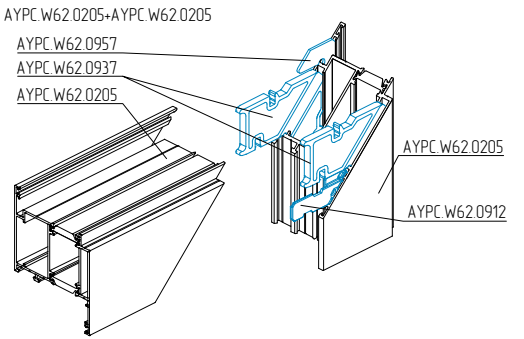

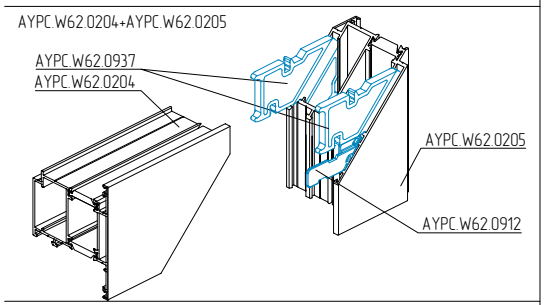

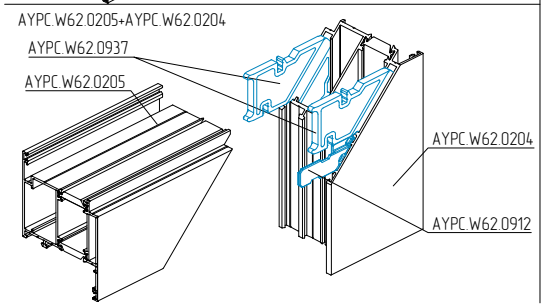

Обработка профиля для углового соединения методом штифтования

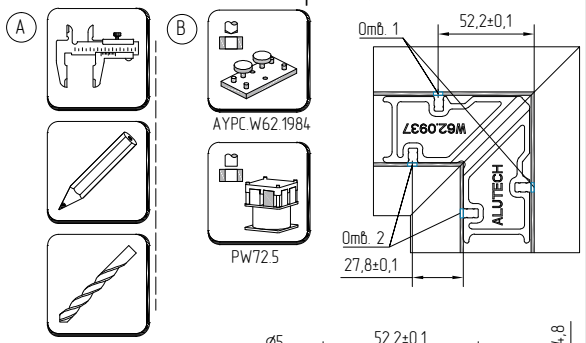

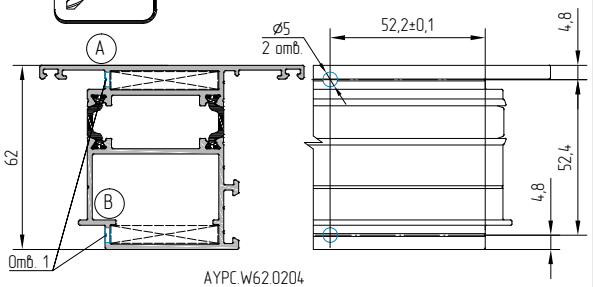

AYPC.W62.0204

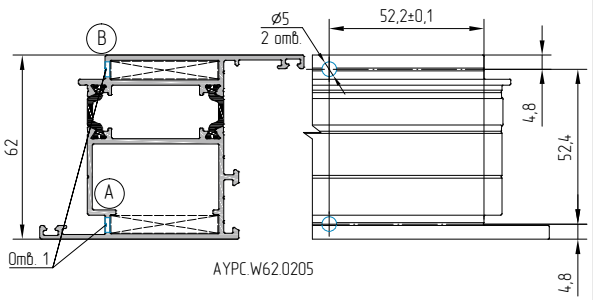

AYPC.W62.0205

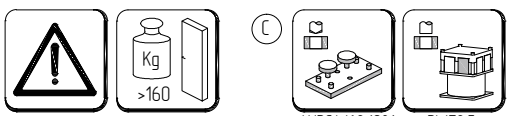

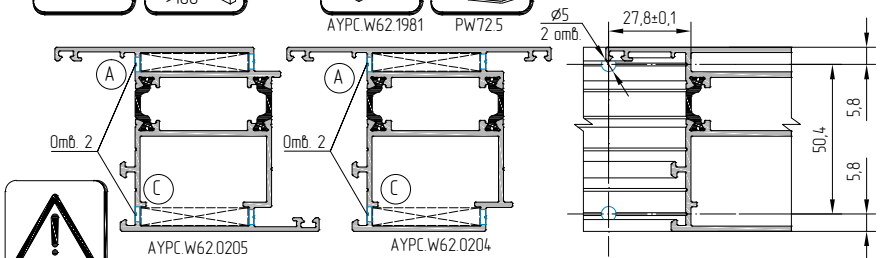

При обжиме и весе створки более 160 кг также необходимо дополнительное штифтование со стороны остекления.

Данные для углового соединения методом обжима

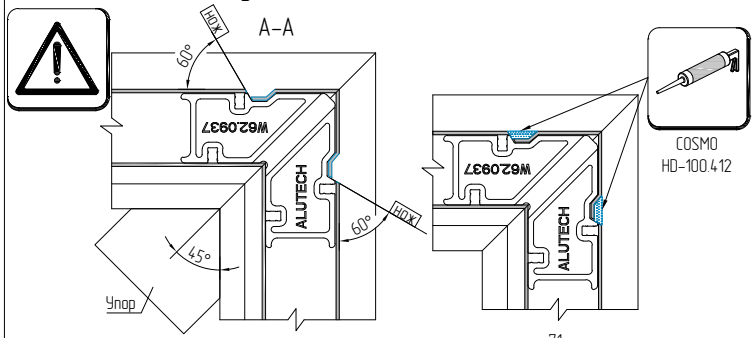

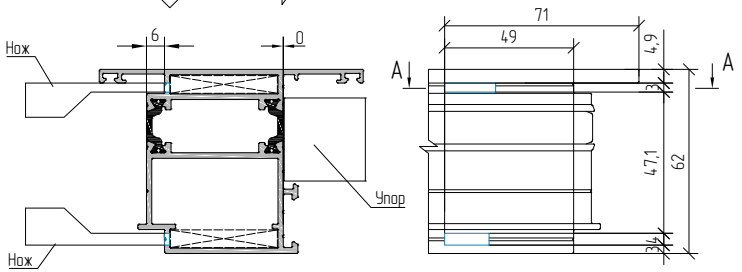

AYPC.W62.0204

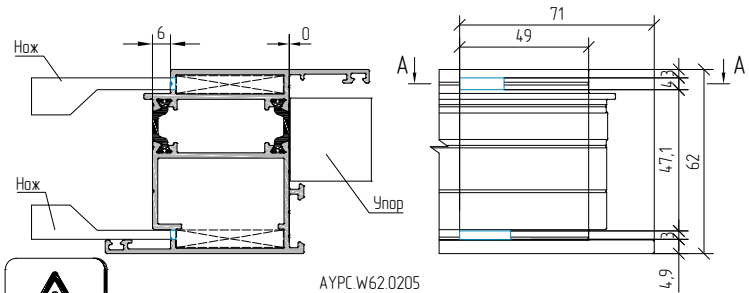

AYPC.W62.0205

Упор показан схематично и зависит от применяемого оборудования.
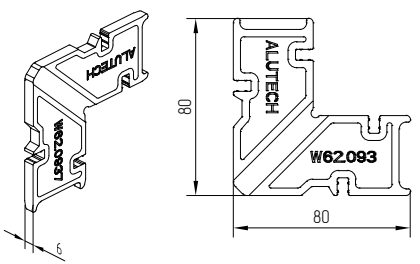
Закладная угловая литая AYPC.W62.0937