Ручка Dublin

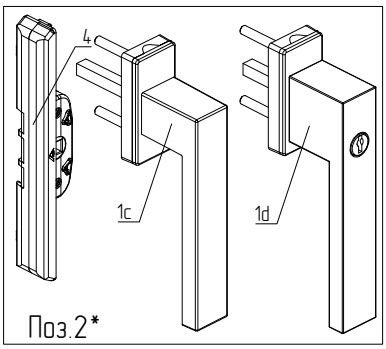

Обозн.	Наименование	Артикул
1c	Ручка Dublin	160M2445
1d	Ручка Dublin с ключом	161M2445
4	Механизм приемный врезной	378338
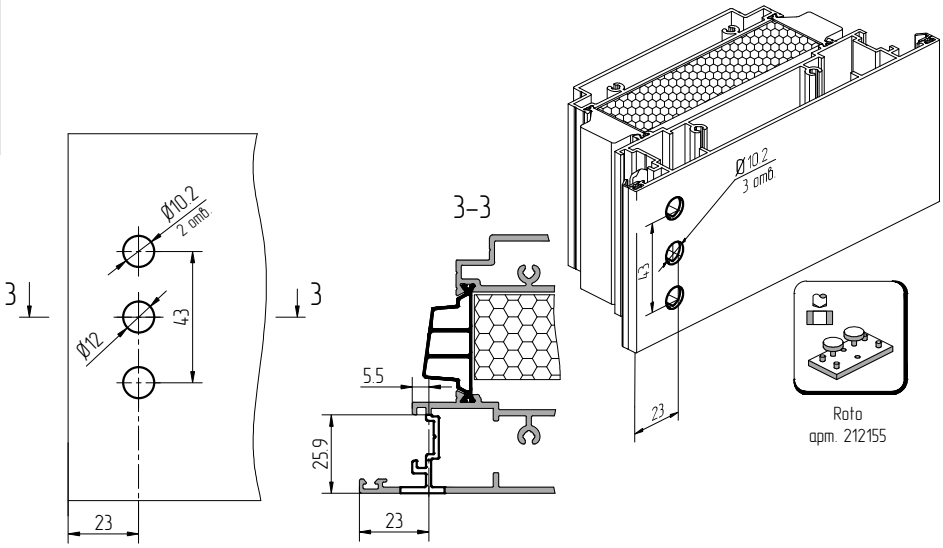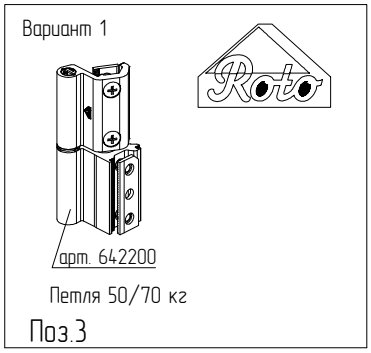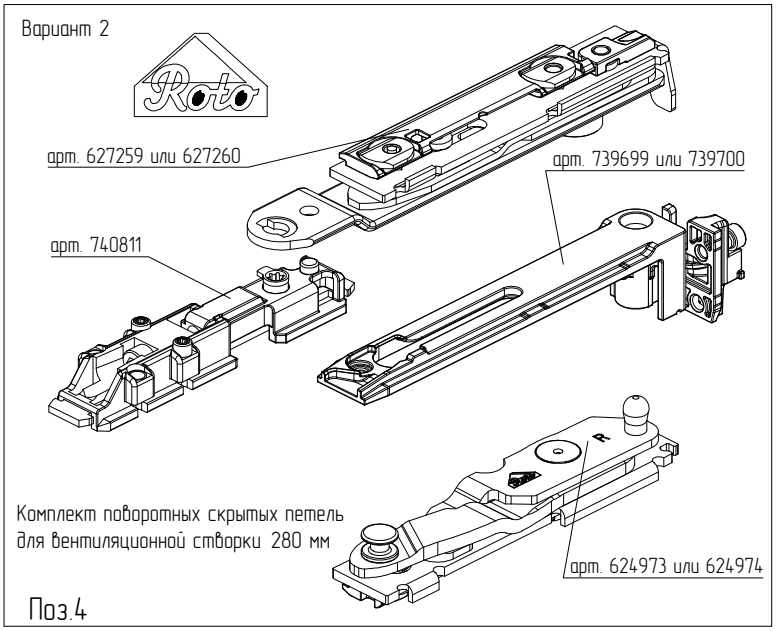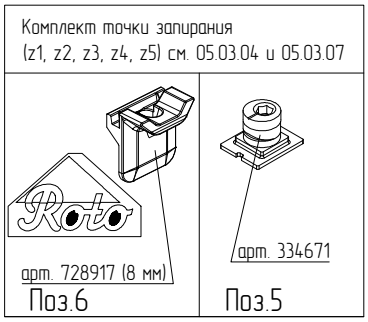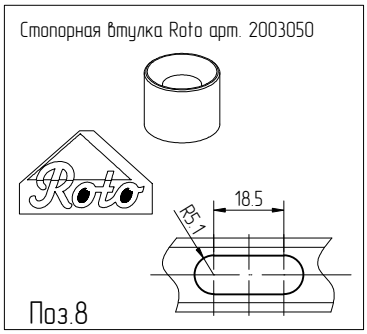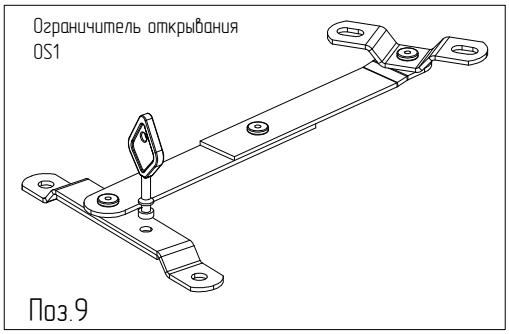
Обработка профиля под установку ручки Dublin арт.160M2445 /161M2445