АЛЮТЕХ ПРОФИЛЬНЫЕ СИСТЕМЫ

Вырубка кромок паза створки под установку оконной фурнитуры

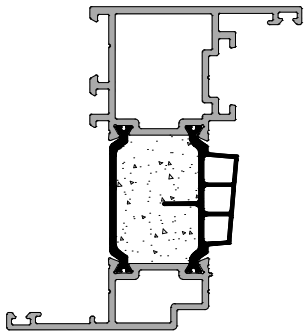

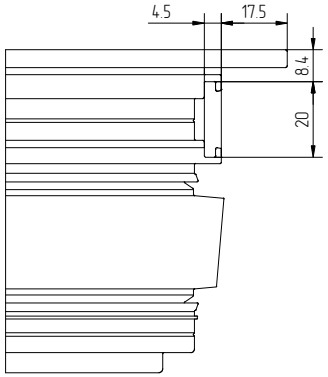

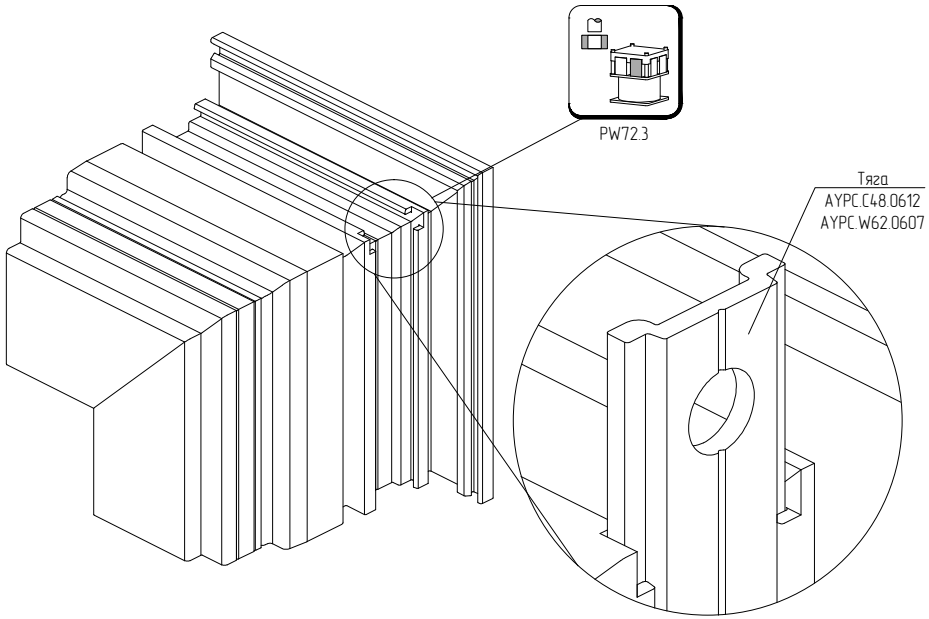

Схема обработки тяги AYPC.C48.0612 под фурнитуру Stublina

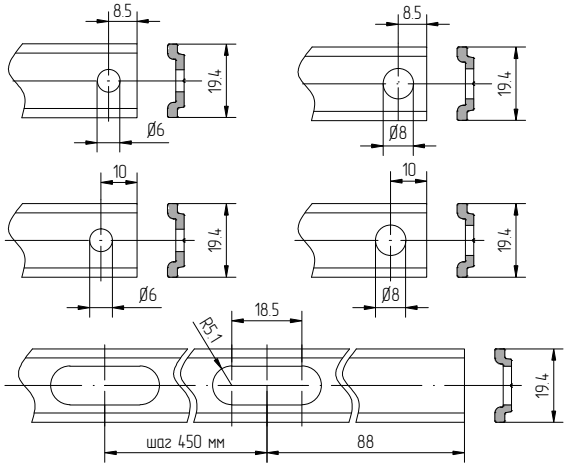

При обработке профиля тяги использовать инструкции поставщиков фурнитуры

Схема обработки тяги AYPC.W62.0607 под фурнитуру Roto

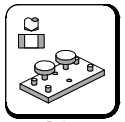

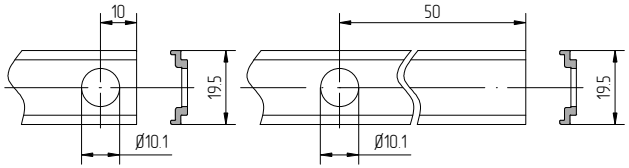

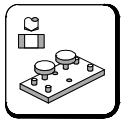

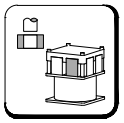

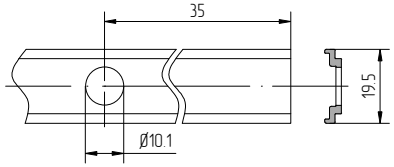

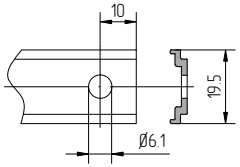

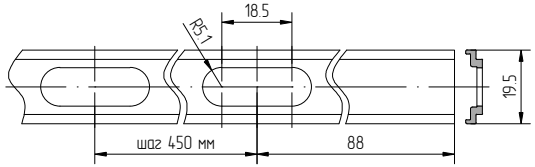

При обработке профиля тяги использовать инструкции поставщиков фурнитуры