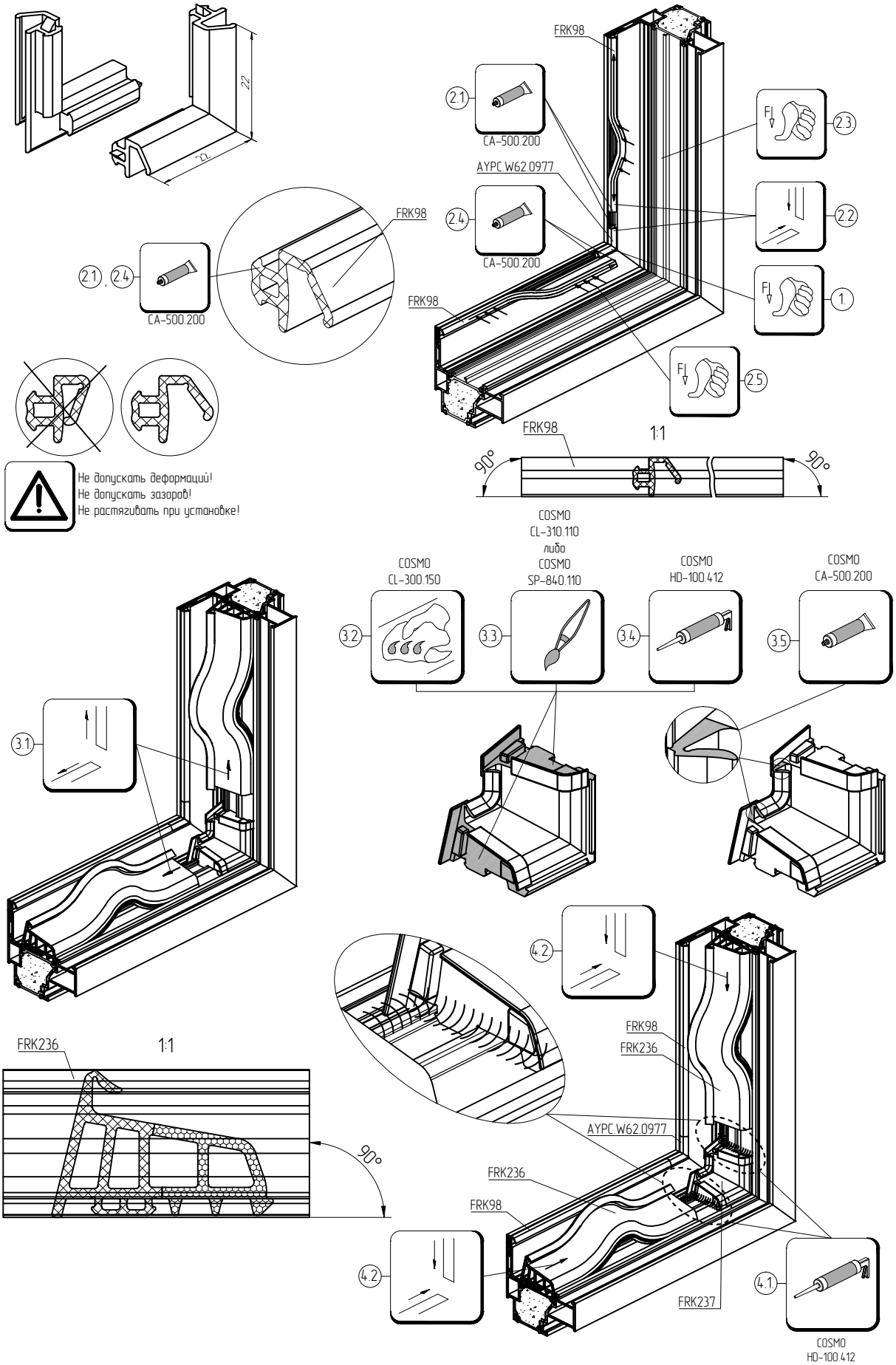Схема зарезки и установки уплотнителей FRK98, FRK236 и уголков резиновых AYPC.W62.0977, FRK237