АЛЮТЕХ ПРОФИЛЬНЫЕ СИСТЕМЫ

Установка оконного блока с рамами из профилей AYPC.w77.3.0134, AYPC.W77.3.0135 в витраж

4.

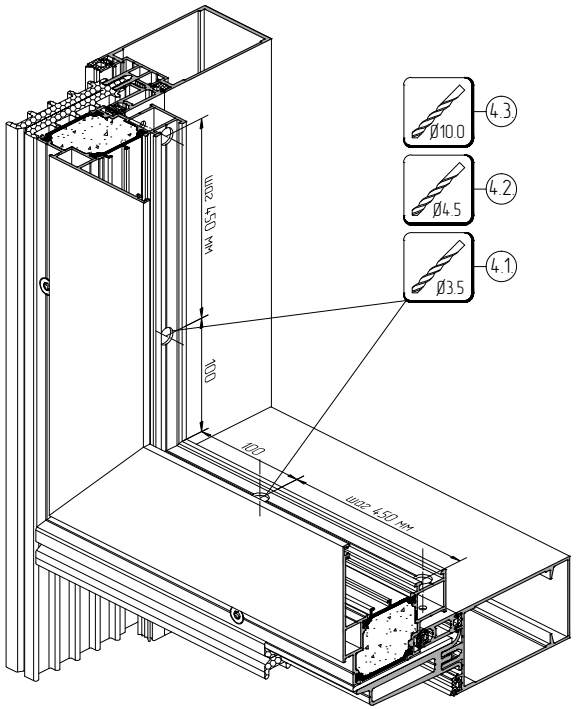

5.

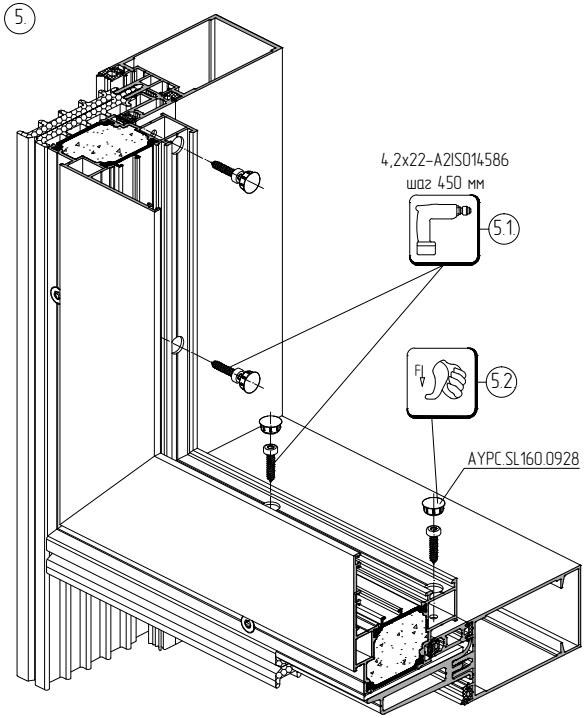

6.

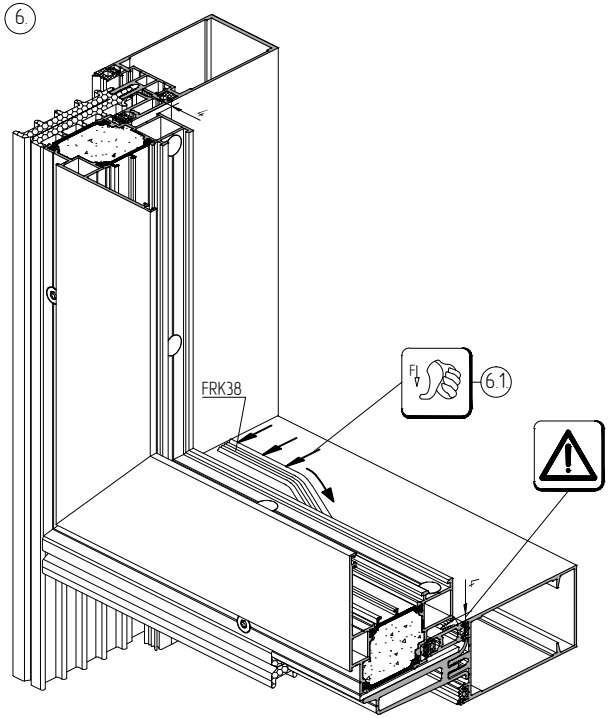

Схема обработки профиля спецрамы и профиля адаптера

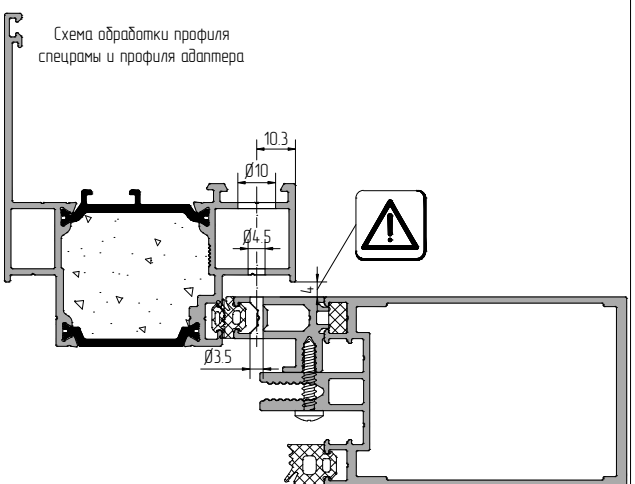

Схема крепления профиля спецрамы

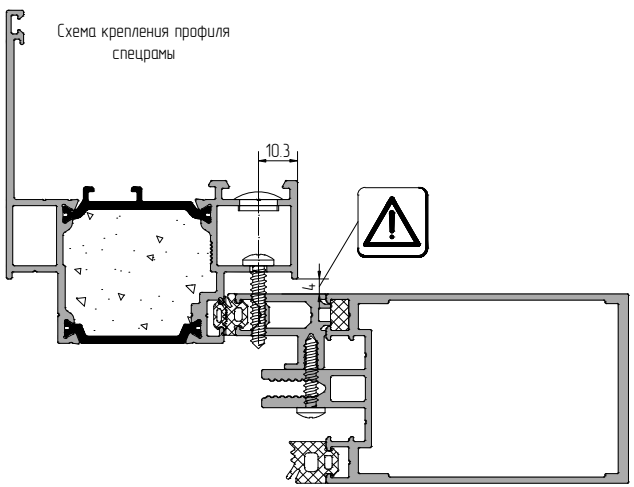
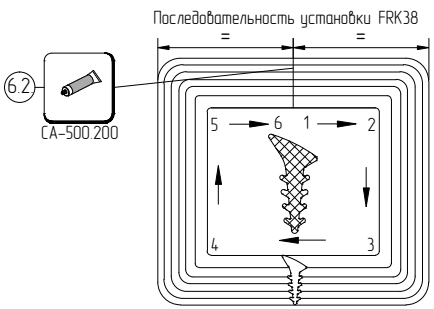
Последовательность установки FRK38