АЛЮТЕХ ПРОФИЛЬНЫЕ СИСТЕМЫ

Установка оконного блока с рамами из профилей AYPC.W77.3.0135 в витраж

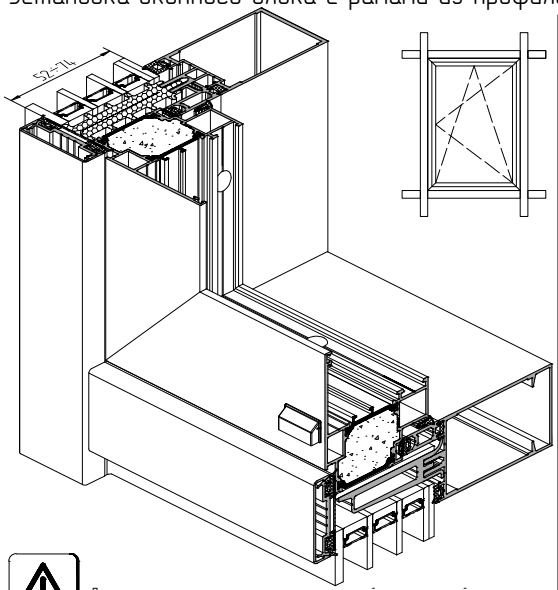

Дополнительно ознакомтесь с монтажной инструкцией серии ALT F50!

1. Установка уплотнителя FRK223

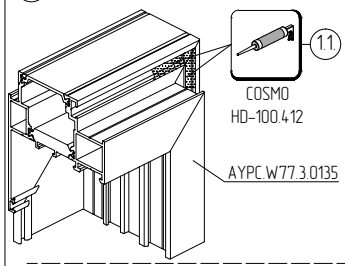

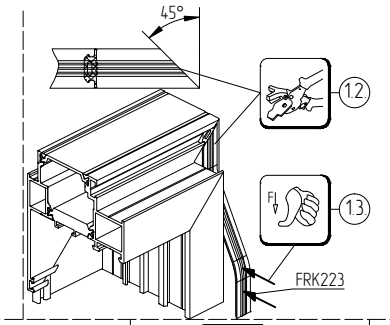

Нарезать уплотнитель FRK127-132 с запасом 1% по длине!
Не допускать зазоров!
Не растягивать при установке!

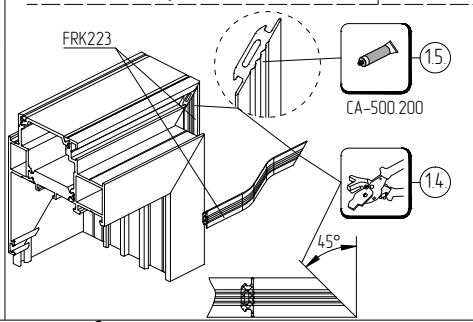

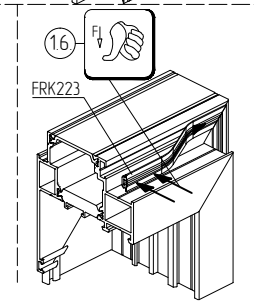

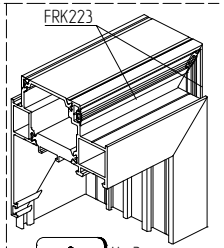

Не допускать неровностей уплотнителя!

2.

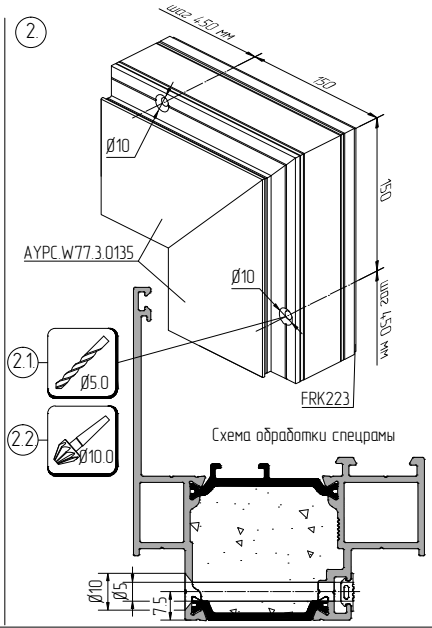

Схема обработки спецрамы

3. Установка спецрамы в фасад

Схема установки подкладок под спецраму

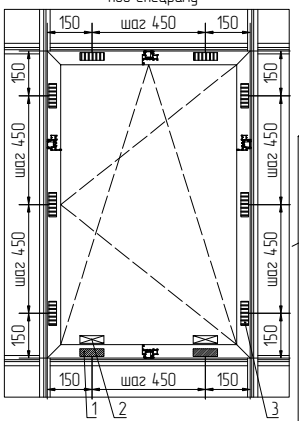

1. – подкладка опорная;
2. – подкладка рихтовочная постоянная;
3. – подкладка рихтовочная регулировочная.

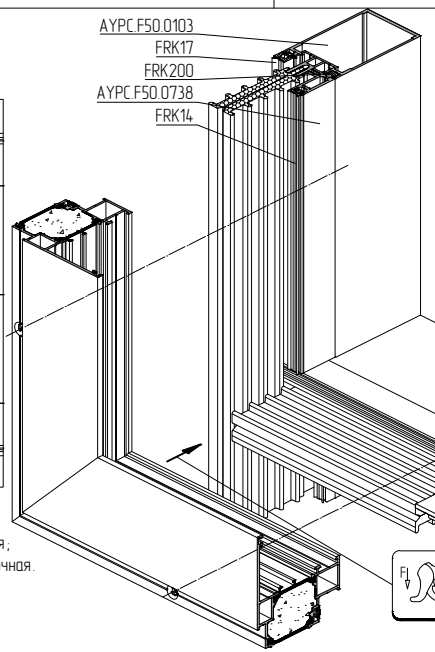

Схема обработки профиля стойки/ригеля под установку спецрамы

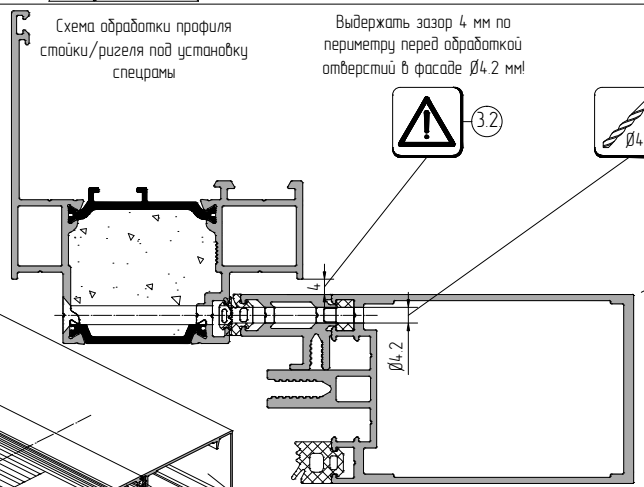

Выдержать зазор 4 мм по периметру перед обработкой отверстий в фасаде Ø4.2 мм!

3.2

3.3 Ø4.2

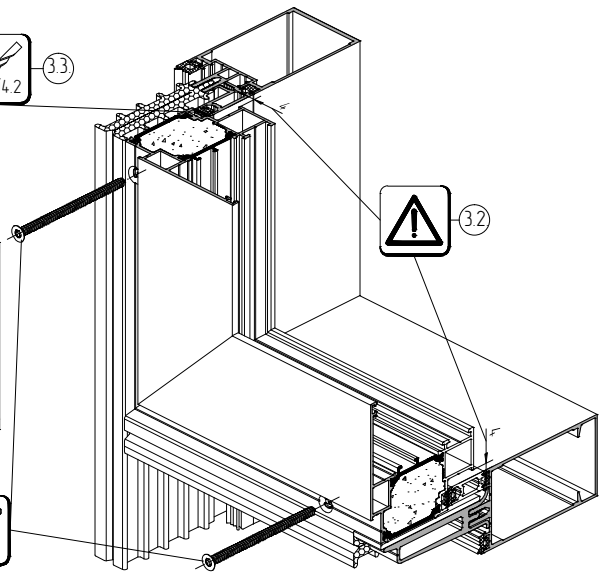

Технический каталог F50

4,8x90-A2ISO14586
шаг 450 мм

Демонтировать подкладки регулировочные (3) перед установкой FRK38!