АЛЮТЕХ ПРОФИЛЬНЫЕ СИСТЕМЫ

Схемы зарезки и установки уплотнителя FRK98

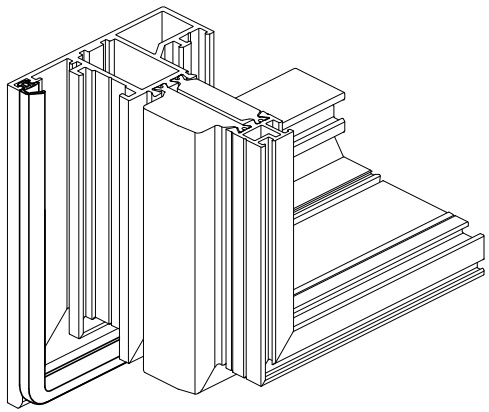

Последовательность установки FRK98

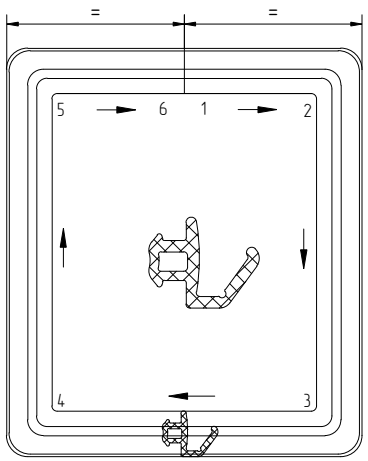

1.

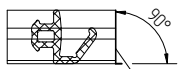

1.1

FRK98

1.2

Не допускать деформаций!
Не растягивать при установке!

2.

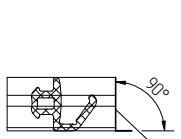

Нарезать уплотнитель FRK98 с запасом 1% по длине!

FRK98

FRK98

3.

3.1

CA-500.200

3.3

FRK98

FRK98

3.2

Не допускать деформаций!
Не допускать зазоров!
Не растягивать при установке!