АЛЮТЕХ ПРОФИЛЬНЫЕ СИСТЕМЫ

Обработка дренажных отверстий в профилях рамы и импоста

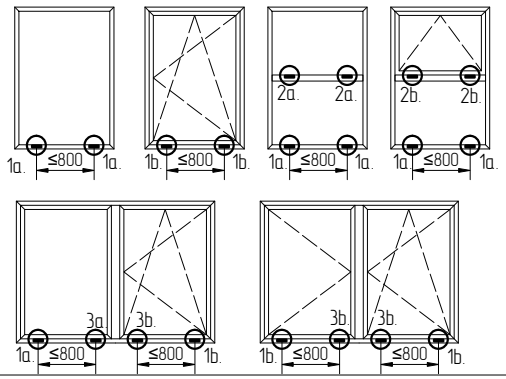

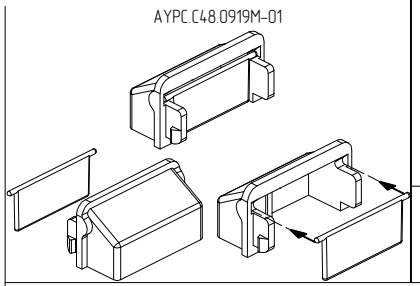

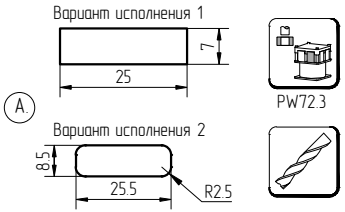

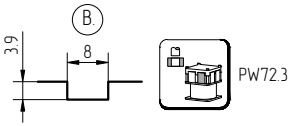

Выполняется в оконном проеме только при глухом заполнении.
Не выполняется в проемах со створкой.

Не допускается изменение (уменьшение) размеров дренажных и вентиляционных отверстий! Возможно нарушение работы дренажной и вентиляционной систем

1.

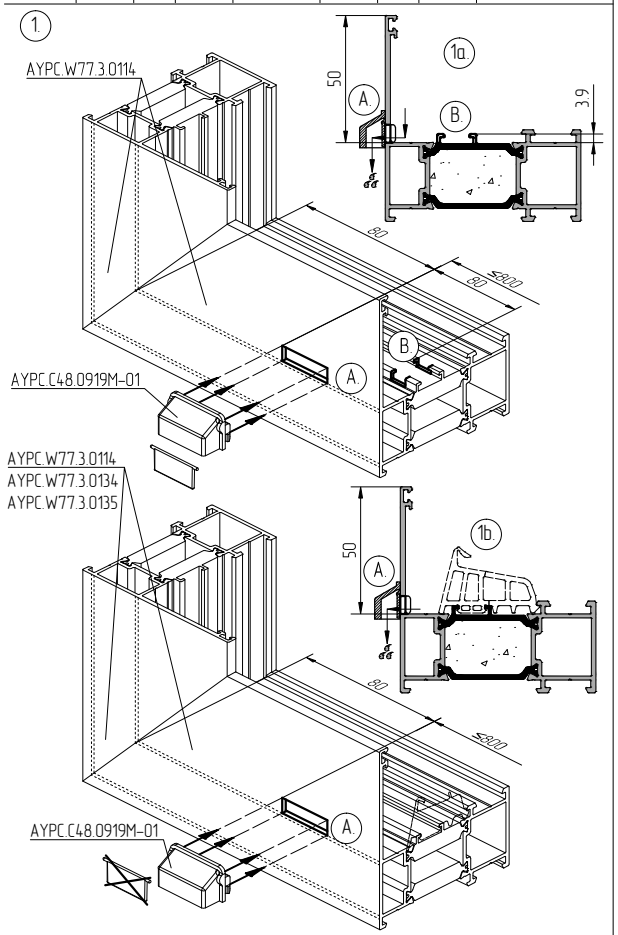

2.

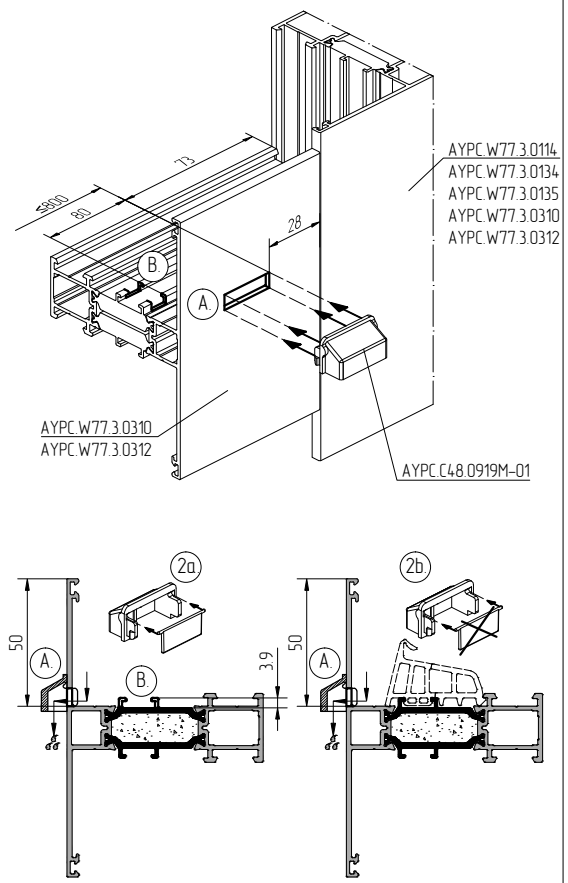
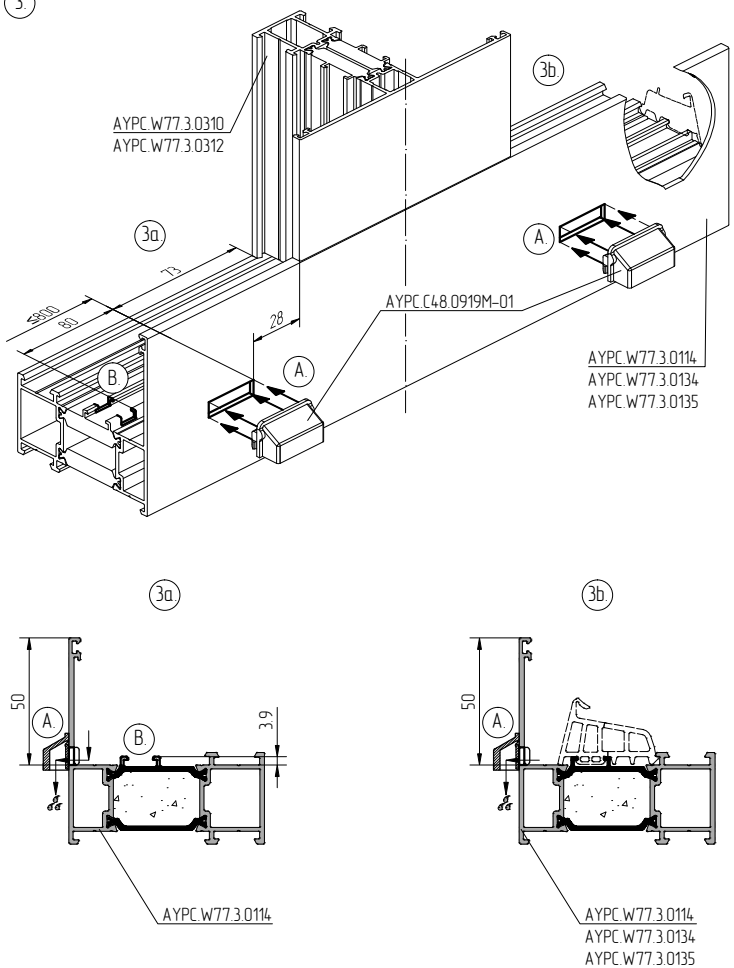
3.