АЛЮТЕХ ПРОФИЛЬНЫЕ СИСТЕМЫ

Подбор комплектующих и обработка профилей для соединения их под углом α = 90°

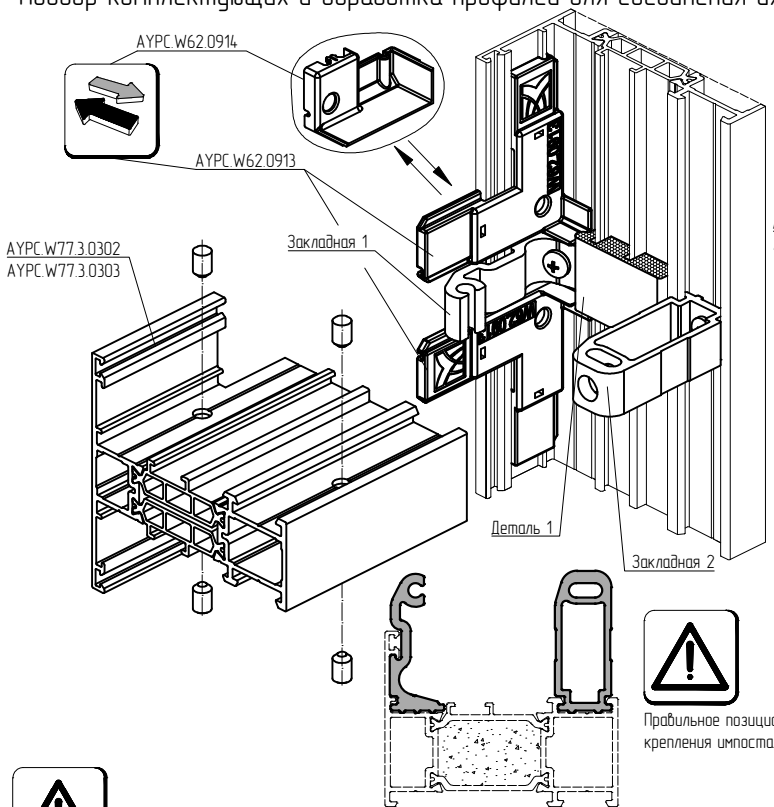

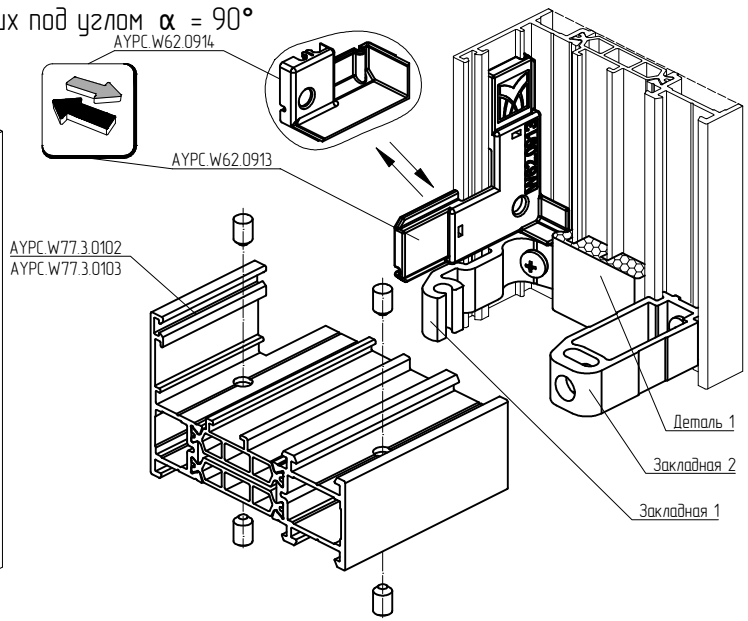

Схема обработки горизонтального профиля

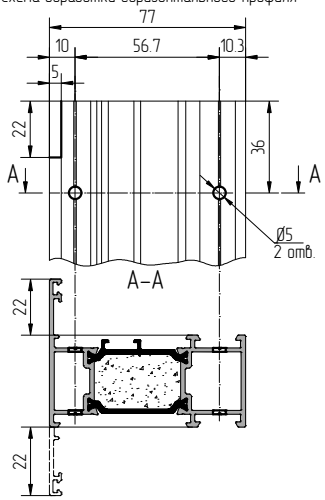

Правильное позиционирование закладных крепления импоста

Артикул профиля	Закладная крепления импоста				Деталь 1		
	Закладная 1		Закладная 2				
	Артикул	Кол-во, шт	Артикул	Кол-во, шт	Артикул	Кол-во, шт	Эскиз
AYPC.W77.3.0102, AYPC.W77.3.0302	AYPC.W62.0951-01	1	AYPC.W62.0973-01	1	AYPC.W77.0909-01	1	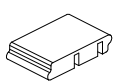
AYPC.W77.3.0103, AYPC.W77.3.0303	AYPC.W62.0951-02	1	AYPC.W62.0973-02	1	AYPC.W77.0909-02	1	

AYPC.W62.0913 устанавливается до сборки конструкции.
AYPC.W62.0914 устанавливается после сборки конструкции.

Закладные крепления импоста

Исходный профиль – AYPC.W62.0701

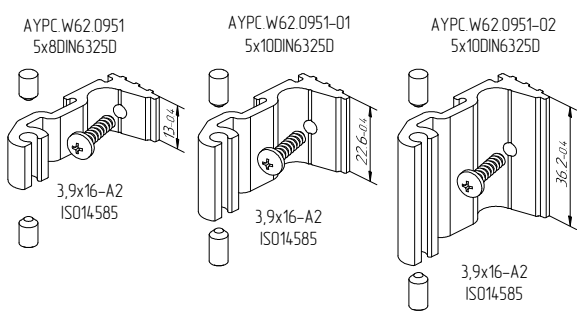

Исходный профиль – AYPC.W62.0705

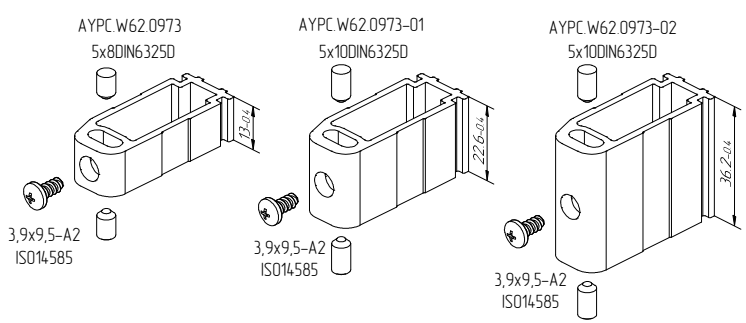

Соблюдать соответствие количества отверстий и устанавливаемых штифтов указанному в инструкции!
Уменьшение количества штифтов и отверстий приведет к потере прочностных характеристик конструкции.
Не допускать замены штифтов на винты самонарезающие!