АЛЮТЕХ ПРОФИЛЬНЫЕ СИСТЕМЫ

Последовательность сборки углового соединения уширителя

1.

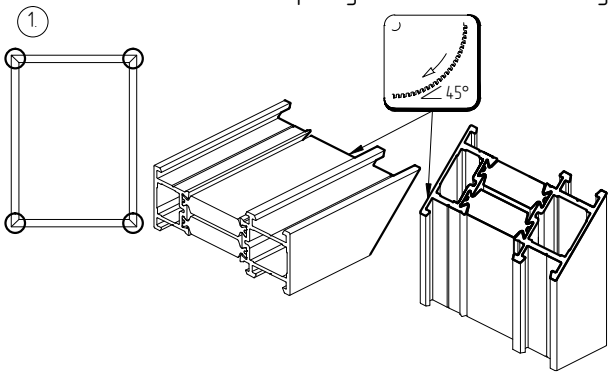

2. Пропустить шаг 2 при угловом соединении методом обжима

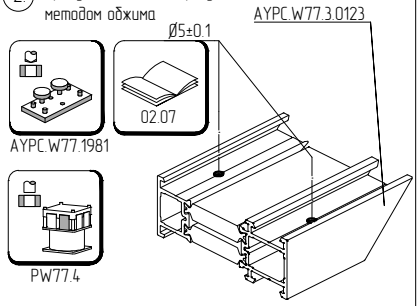

3.

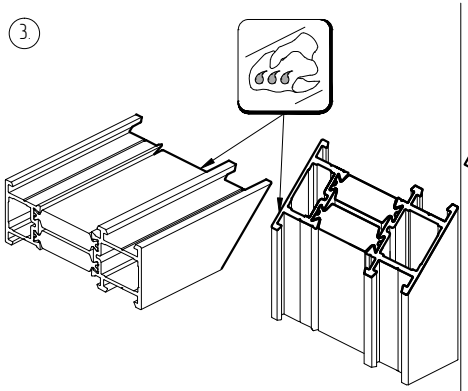

4.

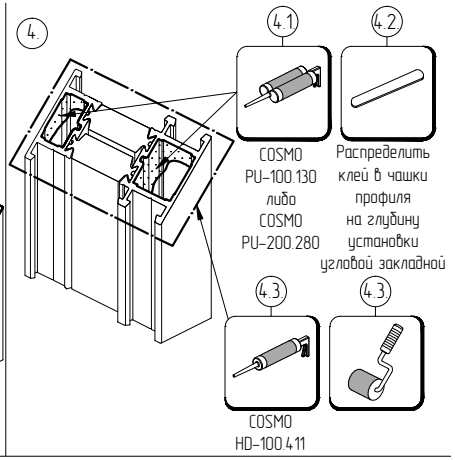

5.

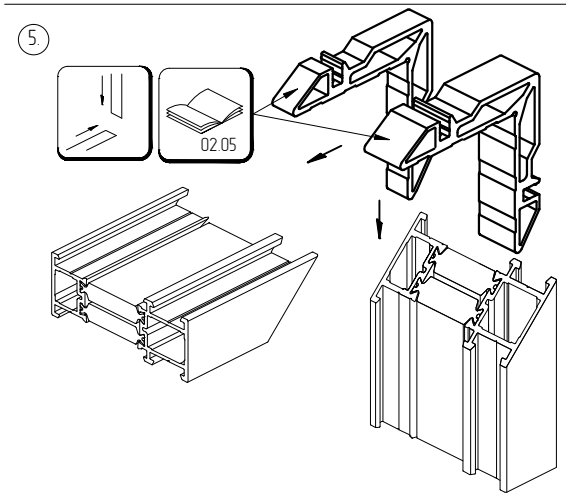

6.

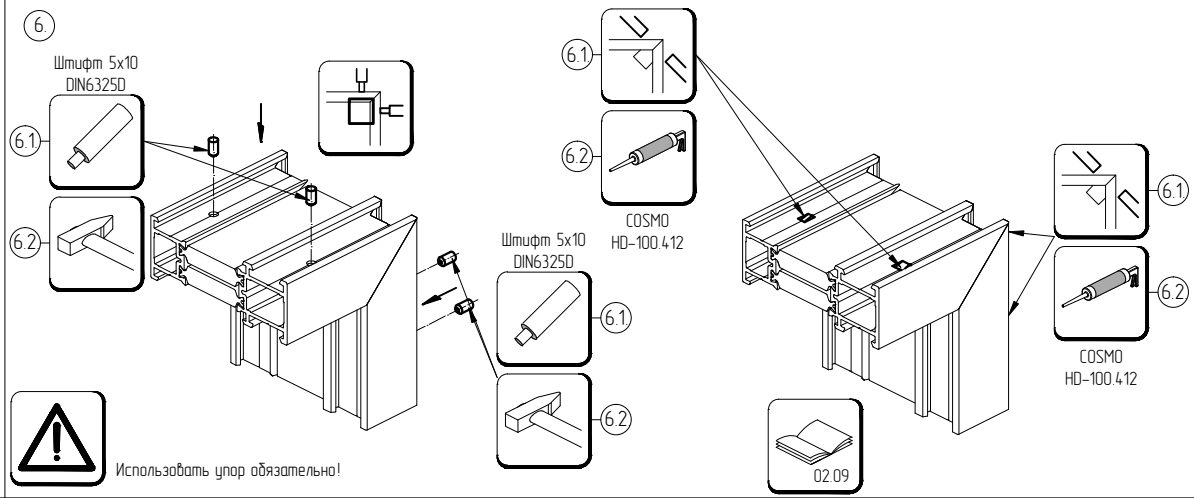

7.

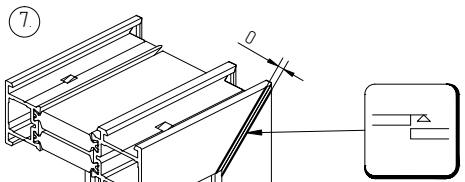

Контролируемые параметры собранного изделия		
Наименование	Интервалы номинальных размеров, мм	Предельное отклонение, мм
Разность длин диагоналей	≤1000 1000–2000 >2000	1.0 2.0 3.0

8.

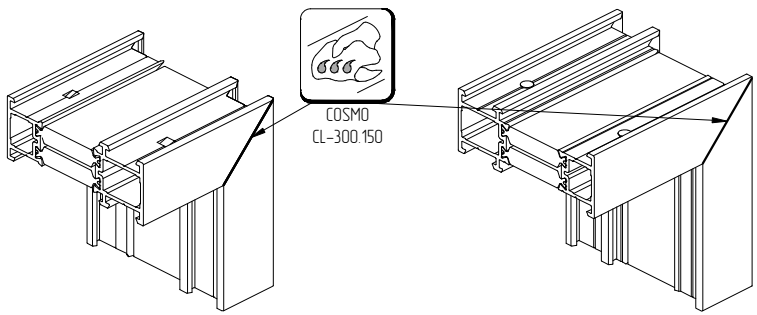

24h

Поместить собранное изделие в отведенное место до момента полного высыхания клеевого состава , согласно рекомендациям производителя клея