АЛЮТЕХ ПРОФИЛЬНЫЕ СИСТЕМЫ

Обработка дренажных отверстий в профилях рамы и импоста при применении FRK101. Видимый дренаж.

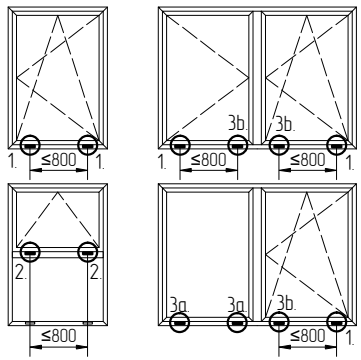

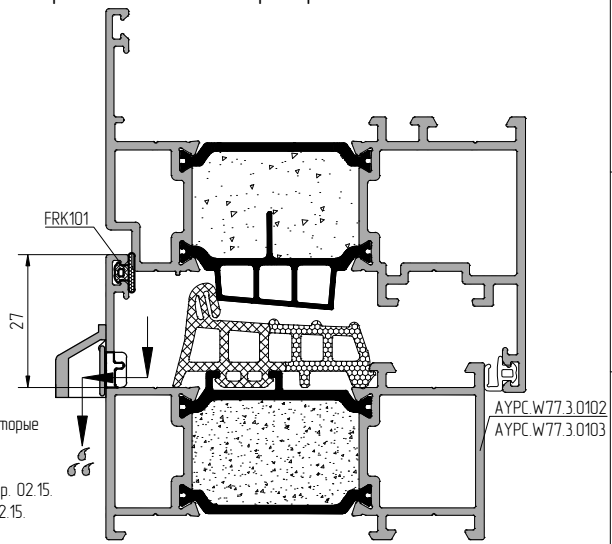

Данная обработка указана только для профилей рамы и импоста, в которые дополнительно устанавливается уплотнитель FRK 101 для улучшения характеристик окна.
Обработку дренажных отверстий в глухих частях конструкций см. стр. 02.15.
Обработку вентиляционных отверстий в профилях створки см. стр. 02.15.
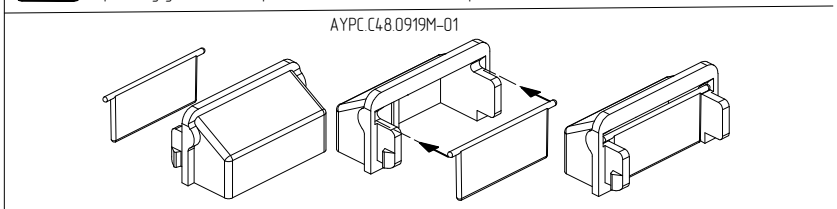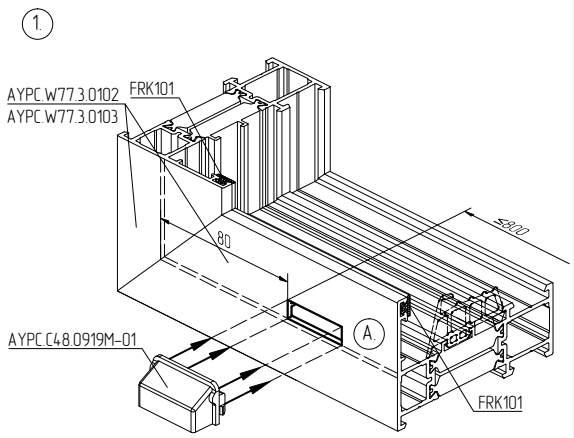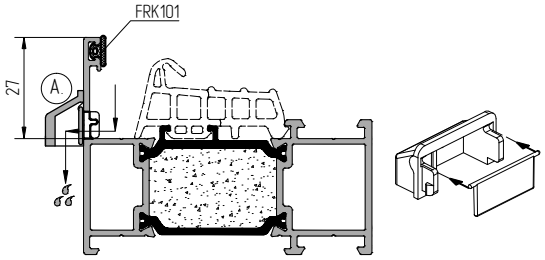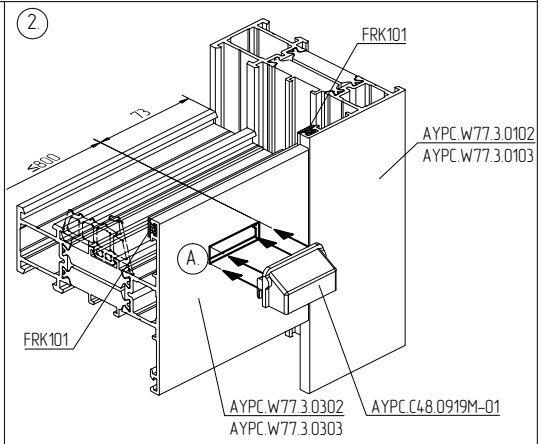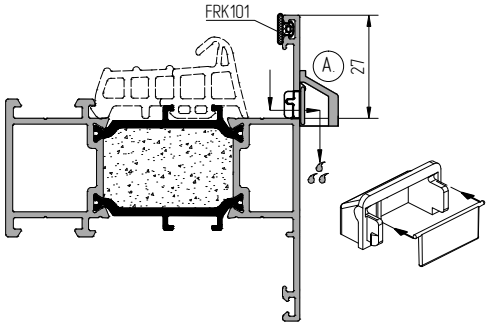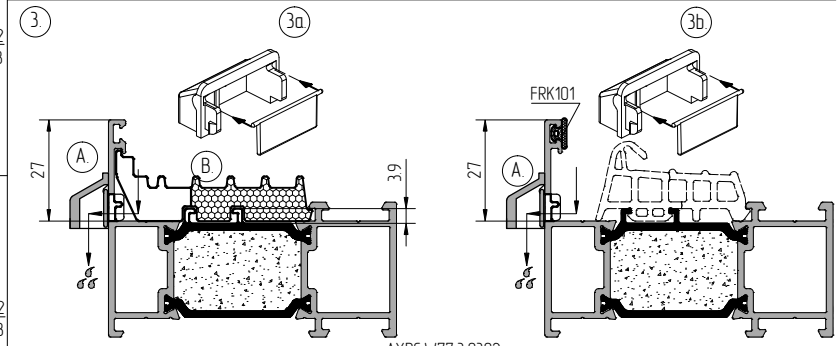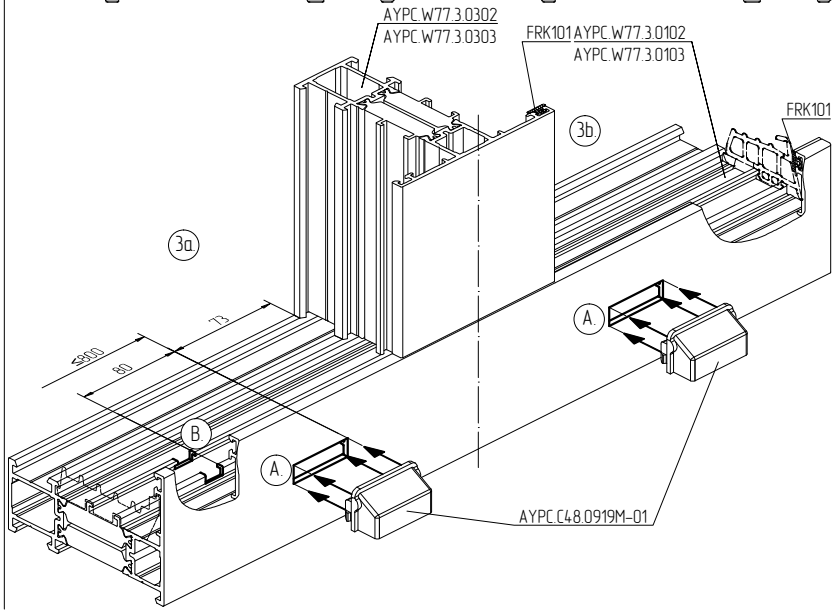
Не допускается изменение (уменьшение) размеров дренажных отверстий! Возможно нарушение работы дренажной систем.
Обработку уплотнителя фальца AYPC.W77.0908 см. стр. 02.33