АЛЮТЕХ ПРОФИЛЬНЫЕ СИСТЕМЫ

Обработка профиля для углового соединения методом штифтования

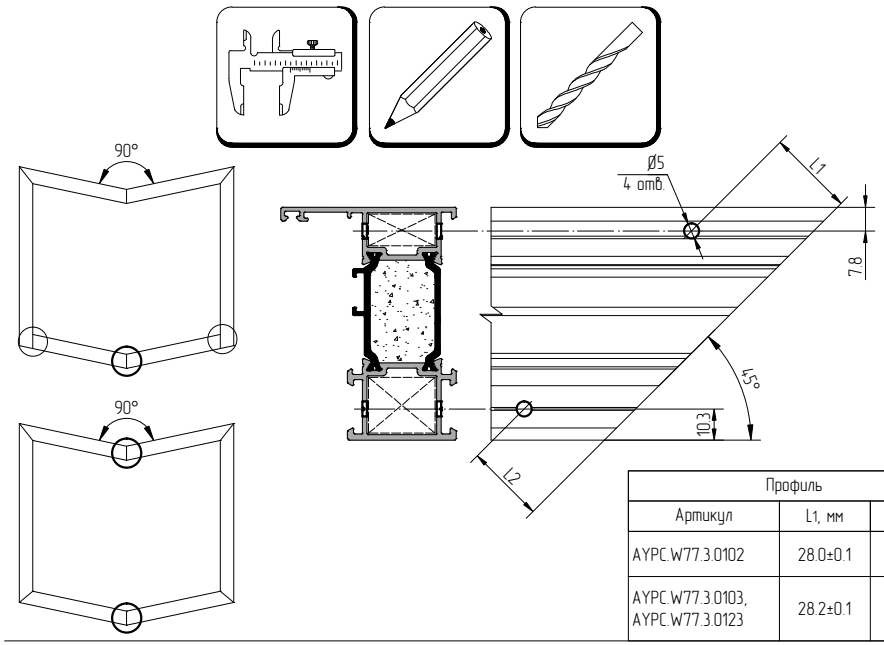

Профиль		
Артикул	L1, мм	L2, мм
AYPC.W77.3.0102	28.0±0.1	26.1±0.1
AYPC.W77.3.0103, AYPC.W77.3.0123	28.2±0.1	26.1±0.1

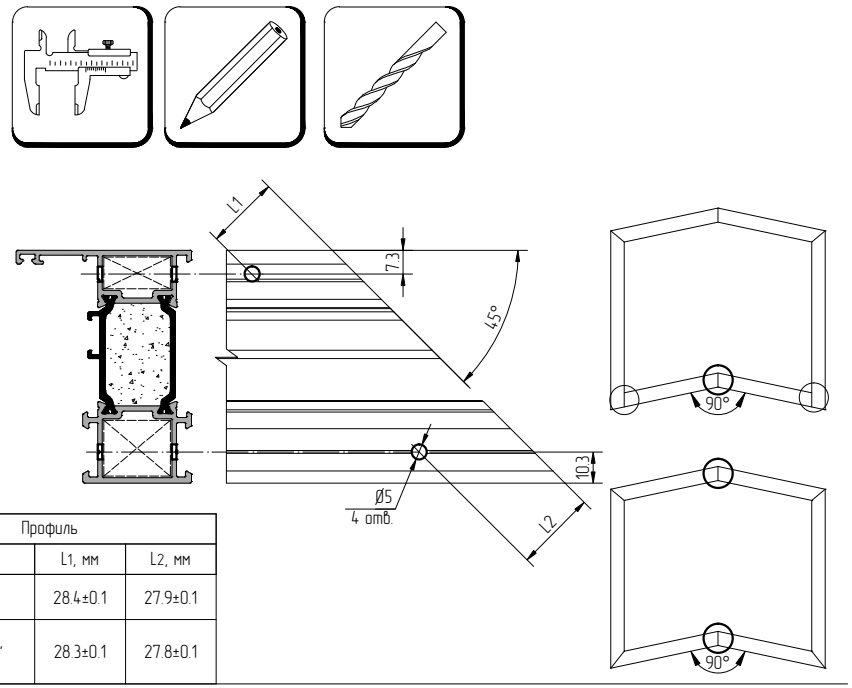

Профиль		
Артикул	L1, мм	L2, мм
AYPC.W77.3.0102	28.4±0.1	27.9±0.1
AYPC.W77.3.0103, AYPC.W77.3.0123	28.3±0.1	27.8±0.1

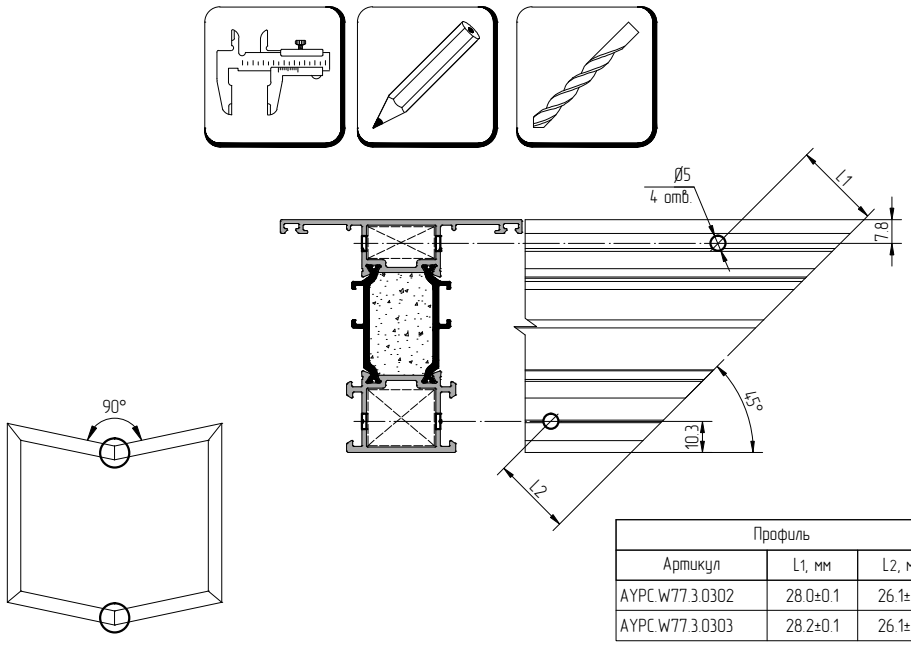

Профиль		
Артикул	L1, мм	L2, мм
AYPC.W77.3.0302	28.0±0.1	26.1±0.1
AYPC.W77.3.0303	28.2±0.1	26.1±0.1

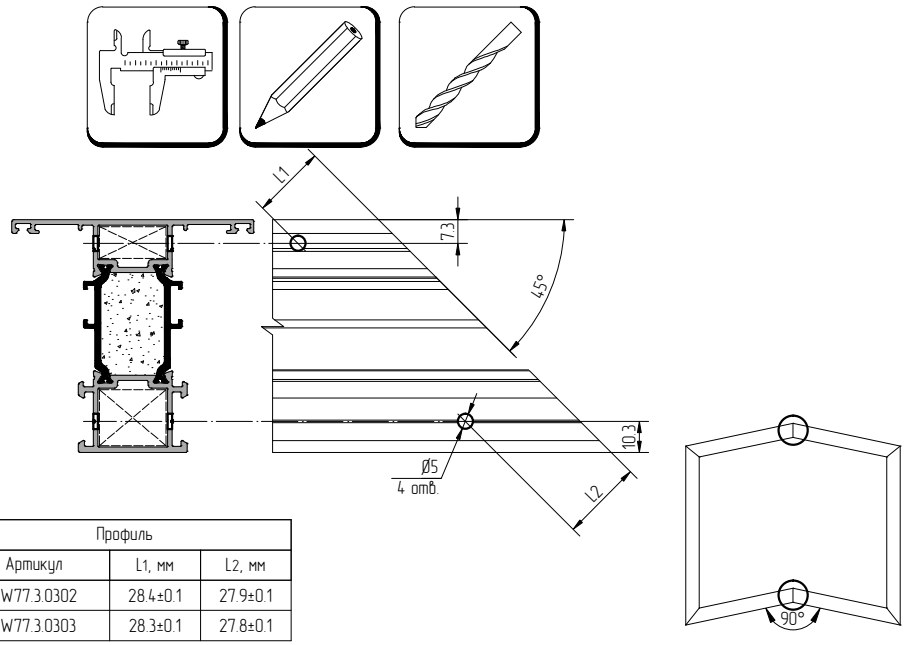

Профиль		
Артикул	L1, мм	L2, мм
AYPC.W77.3.0302	28.4±0.1	27.9±0.1
AYPC.W77.3.0303	28.3±0.1	27.8±0.1