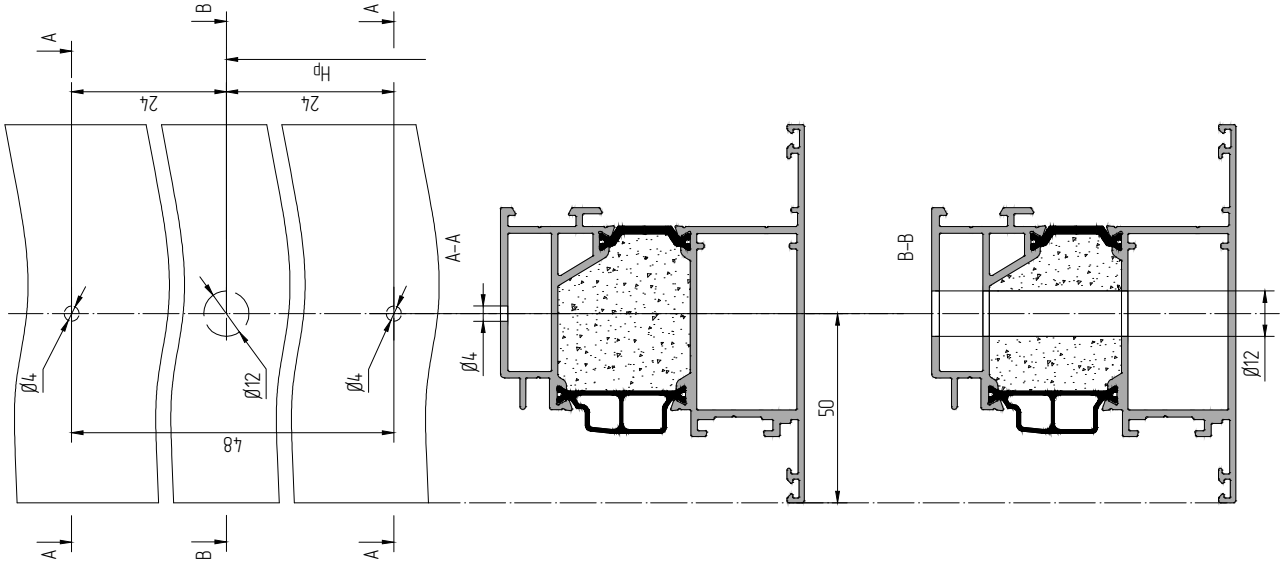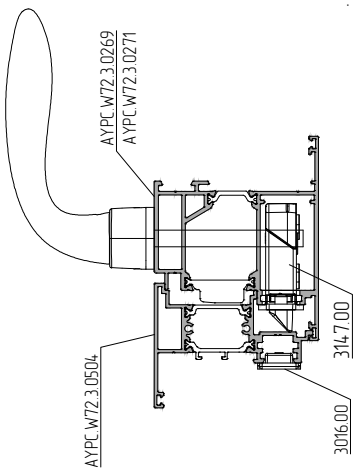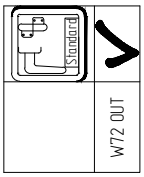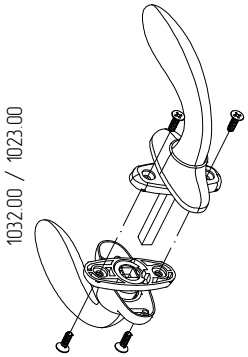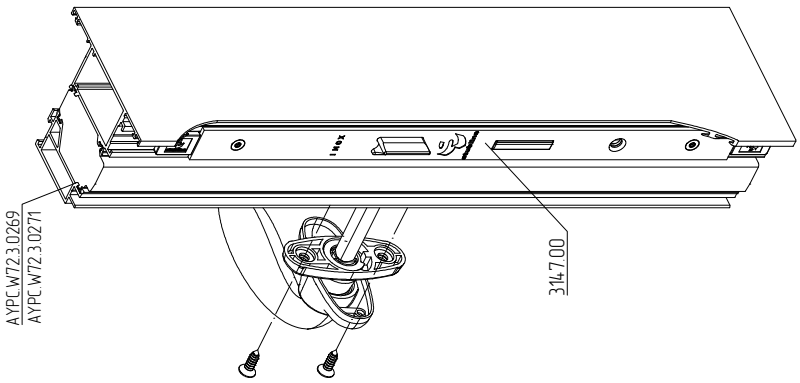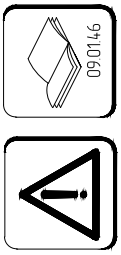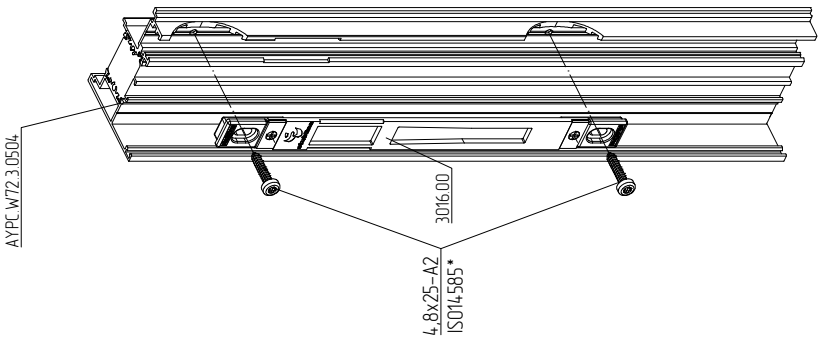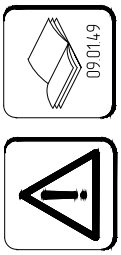Пример обработки профилей под установку ответной планки 3016.00, замка 3147.00 и ручки дверной нажимной 1032.00, 1023.00 (нерж.)