Рекомендации по сборке рамы для вентиляционной створки и монтажу в проём

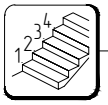

1. Нарезать раму и распорки

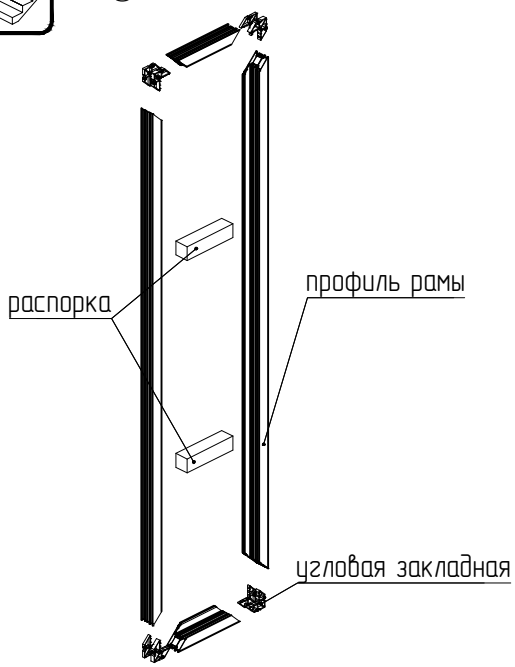

2. Собрать раму, угловые закладные и распорки

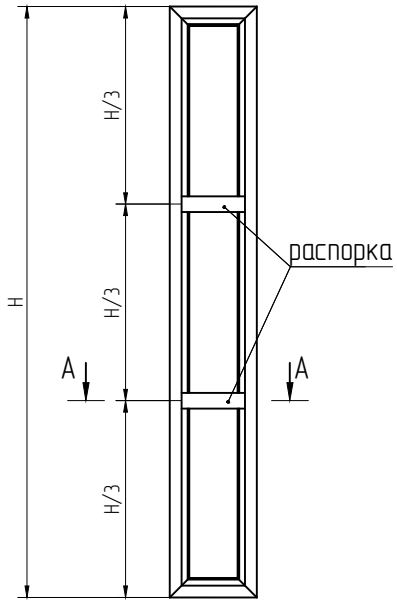

3. Зафиксировать раму с распорками с помощью струбцин

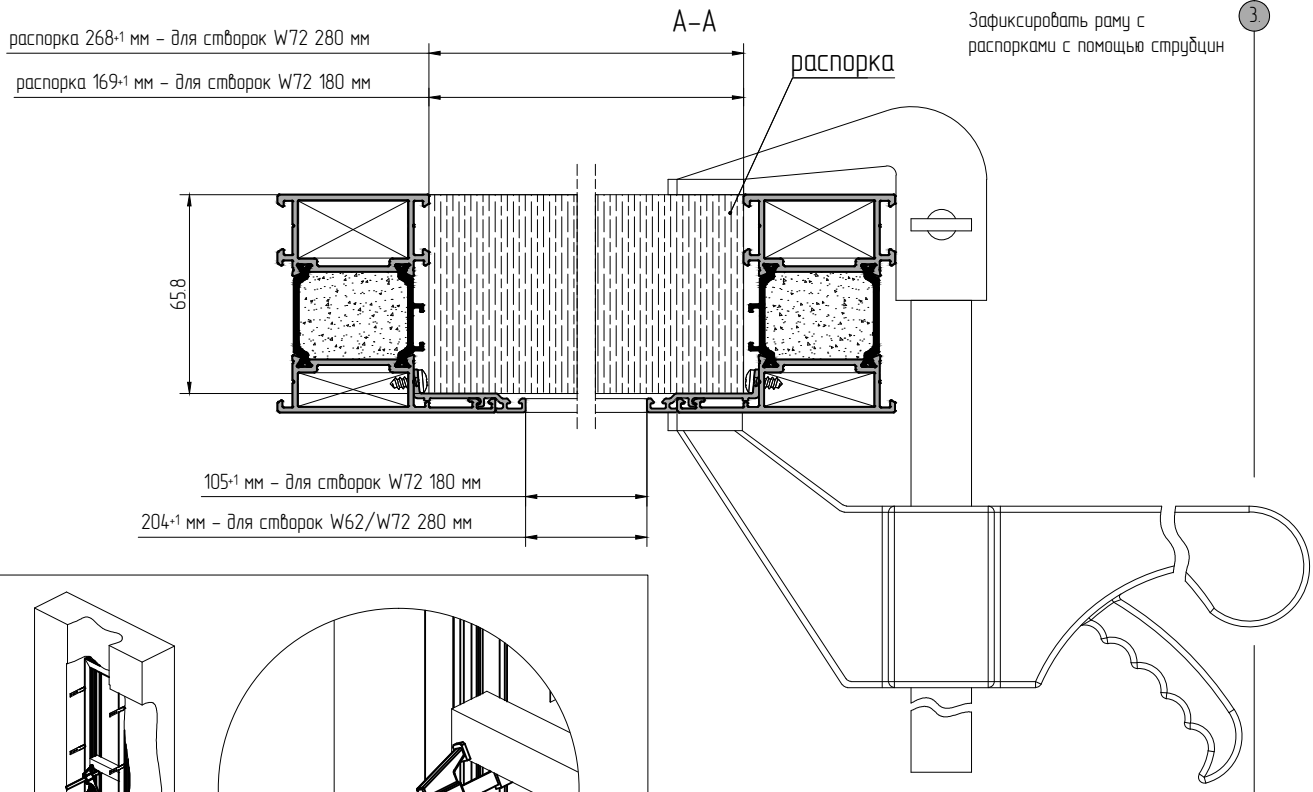

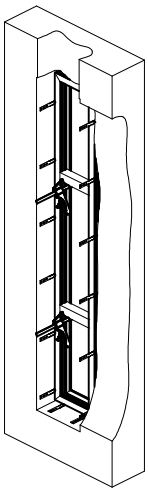

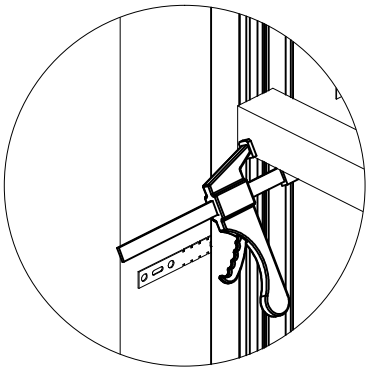

4. При монтаже в проем или в фасад использовать распорки