АЛЮТЕХ
ПРОФИЛЬНЫЕ СИСТЕМЫ
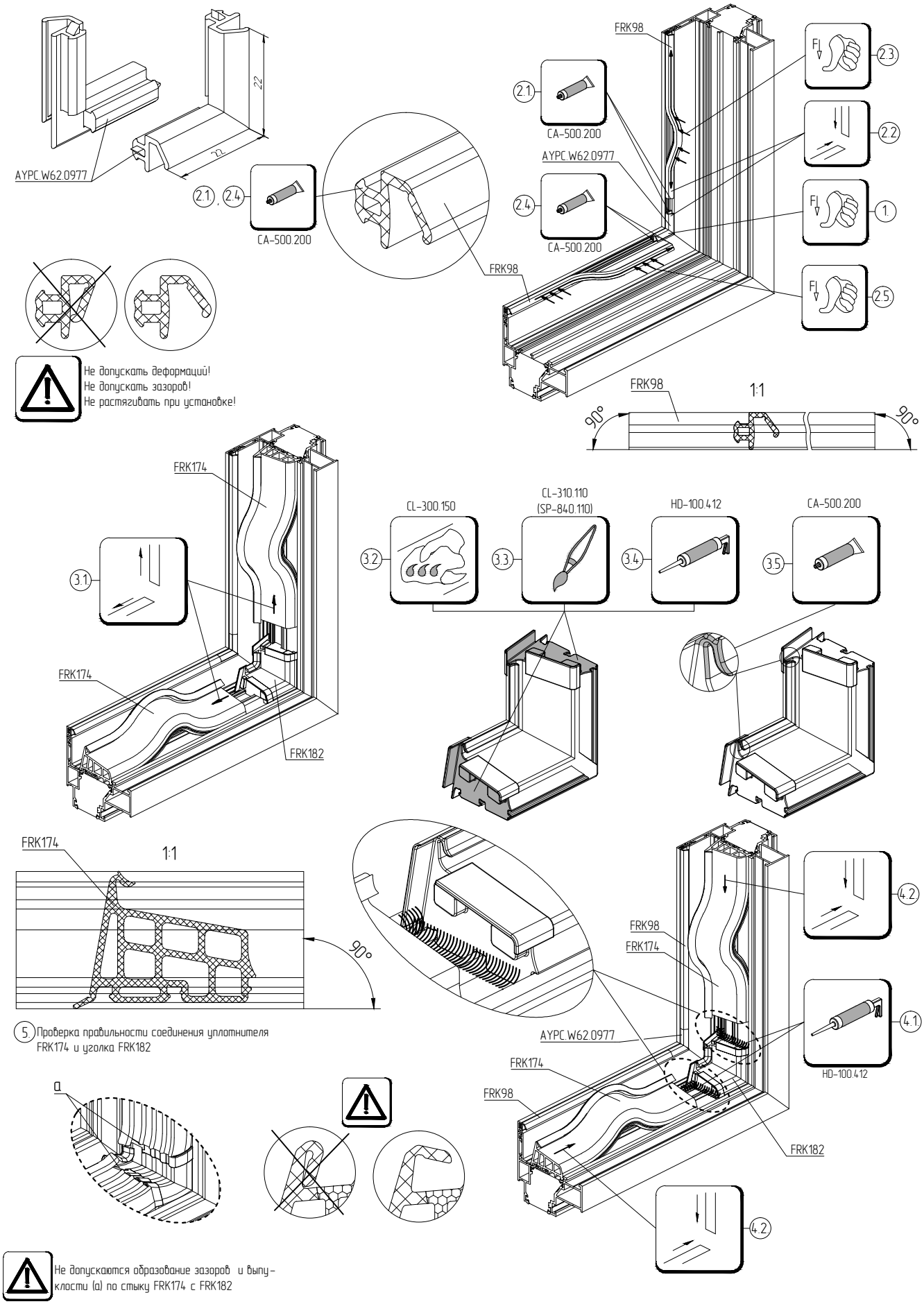
Схема зарезки и установки уплотнителей FRK98, FRK174 и уголков резиновых AYPC.W62.0977, FRK182