АЛЮТЕХ ПРОФИЛЬНЫЕ СИСТЕМЫ

Последовательность сборки импостового соединения оконного блока и установки доборного профиля

1. Обработка доборного профиля AYPC.W62.0820 под импост со стороны импоста

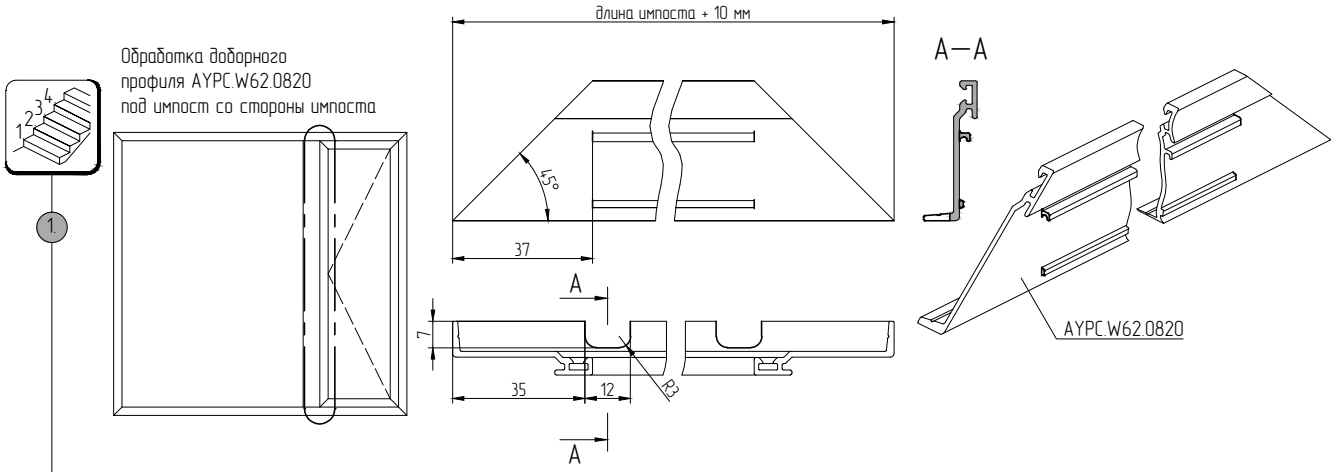

2. Установка доборного профиля AYPC.W62.0820 на импост

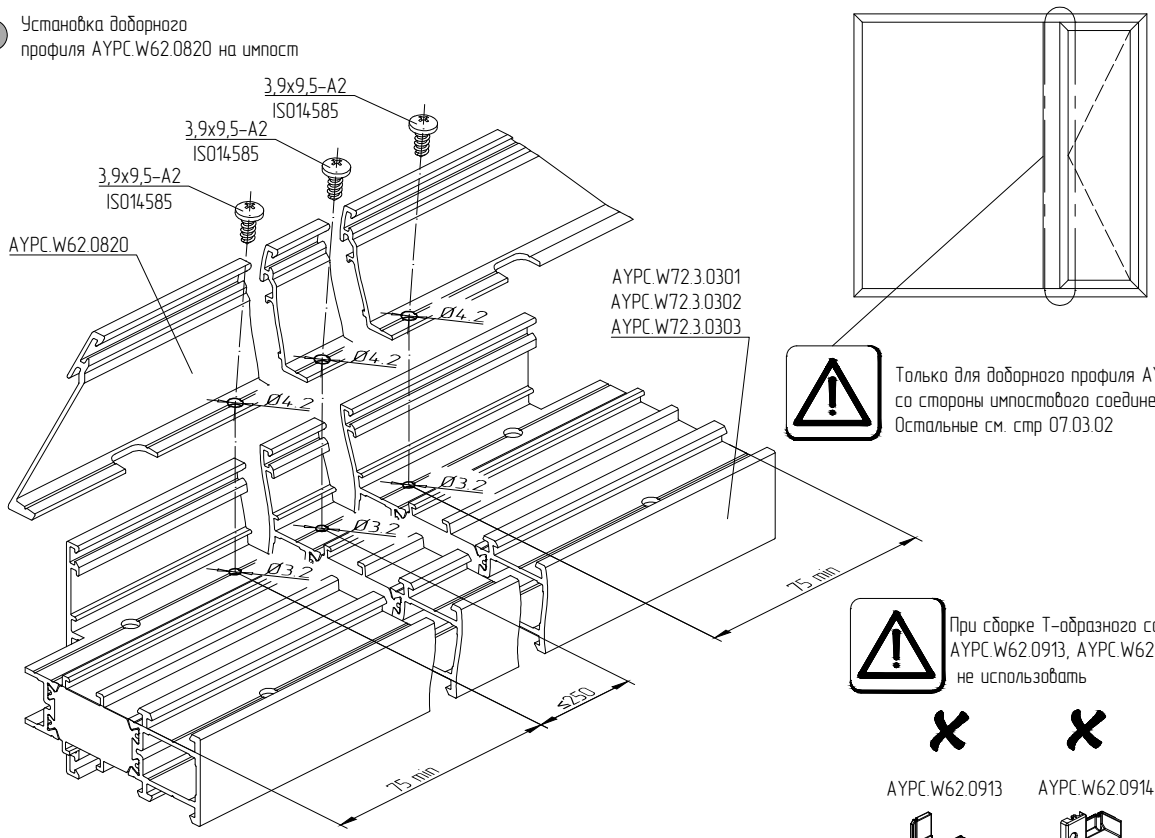

Только для доборного профиля AYPC.W62.0820 со стороны импостового соединения
Остальные см. стр 07.03.02

При сборке Т-образного соединения AYPC.W62.0913, AYPC.W62.0914K не использовать

AYPC.W62.0913 AYPC.W62.0914K

3. Базирование импоста и установка горизонтальных элементов оконного блока. Остальные рекомендации см. раздел технического каталога "Окна классические ALT W72W"

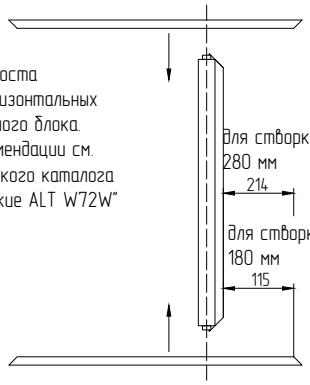

4. Установка доборного профиля по горизонтали и подгонка к торцам

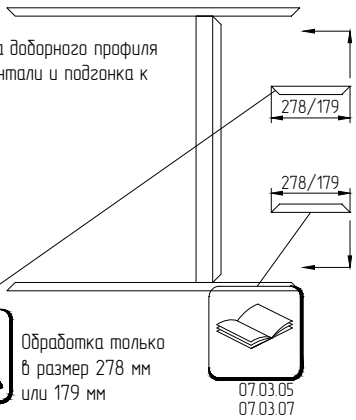

Обработка только в размер 278 мм или 179 мм
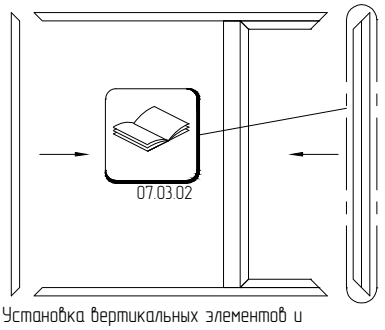
5. Установка вертикальных элементов и обжим/ штифтование. Остальные рекомендации см. раздел технического каталога "Окна классические ALT W72W"