Масштаб 1:2

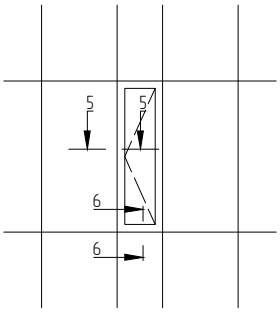

Вариант исполнения встраиваемого в фасад
AYPC.W72.3.0303 + AYPC.W72.0216

Масштаб 1:5

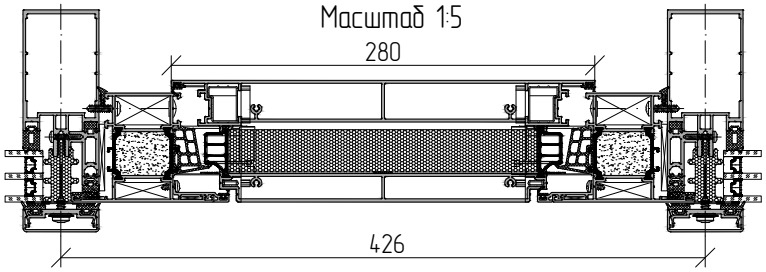

5–5

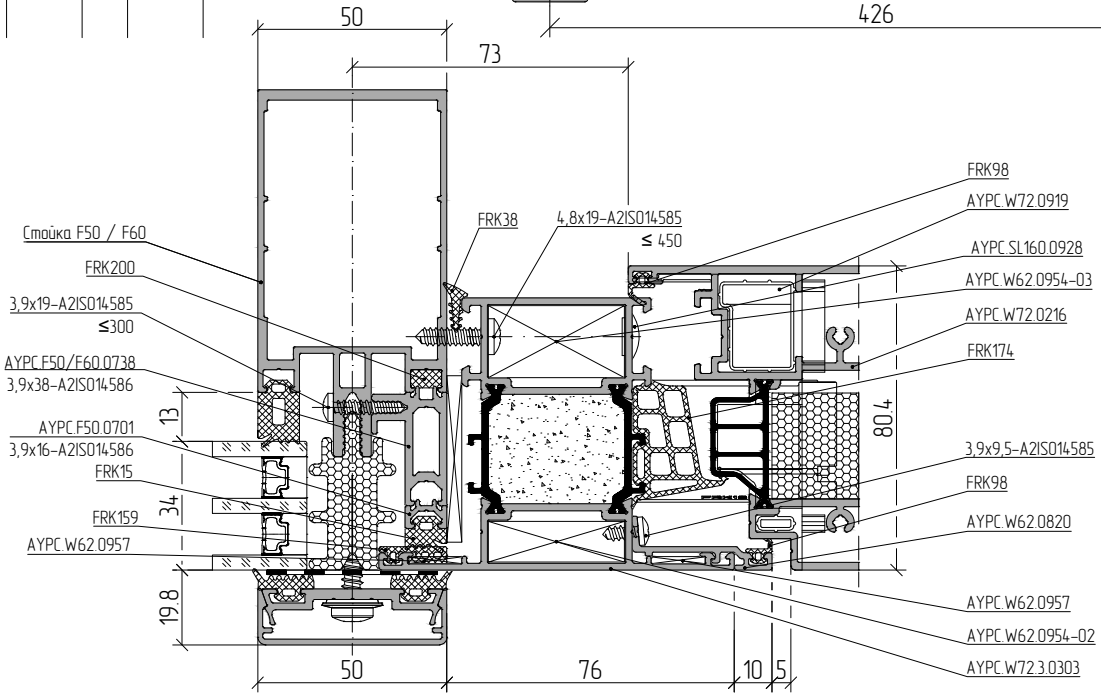

03.02
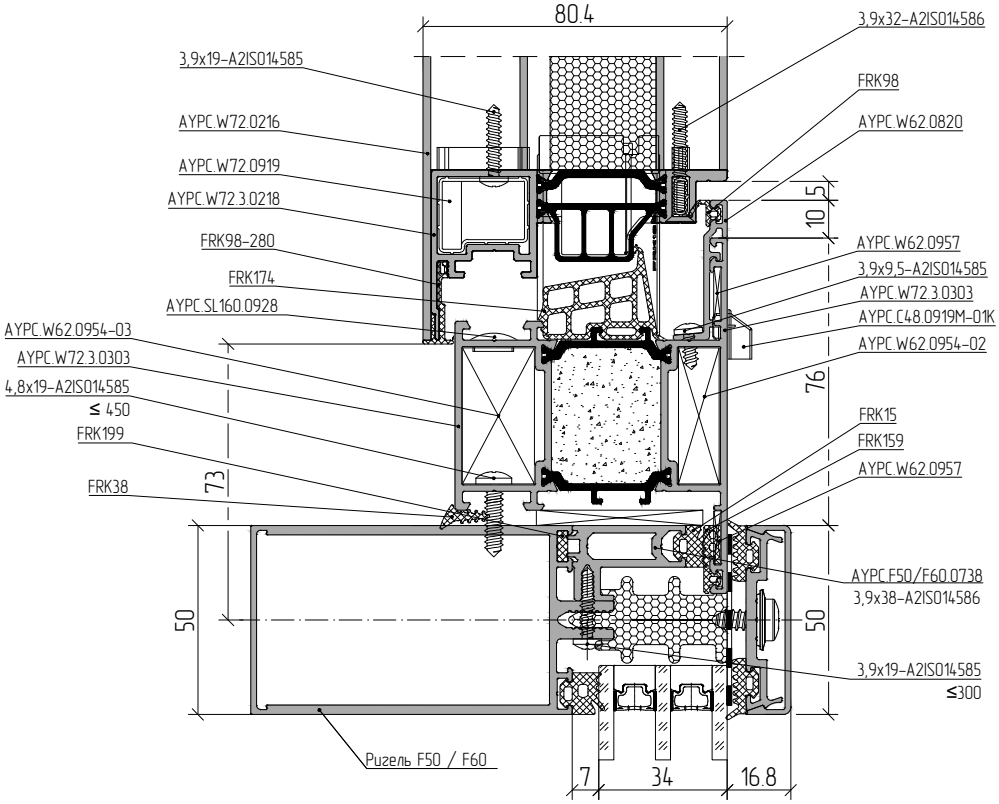
6–6