Список обозначения размеров

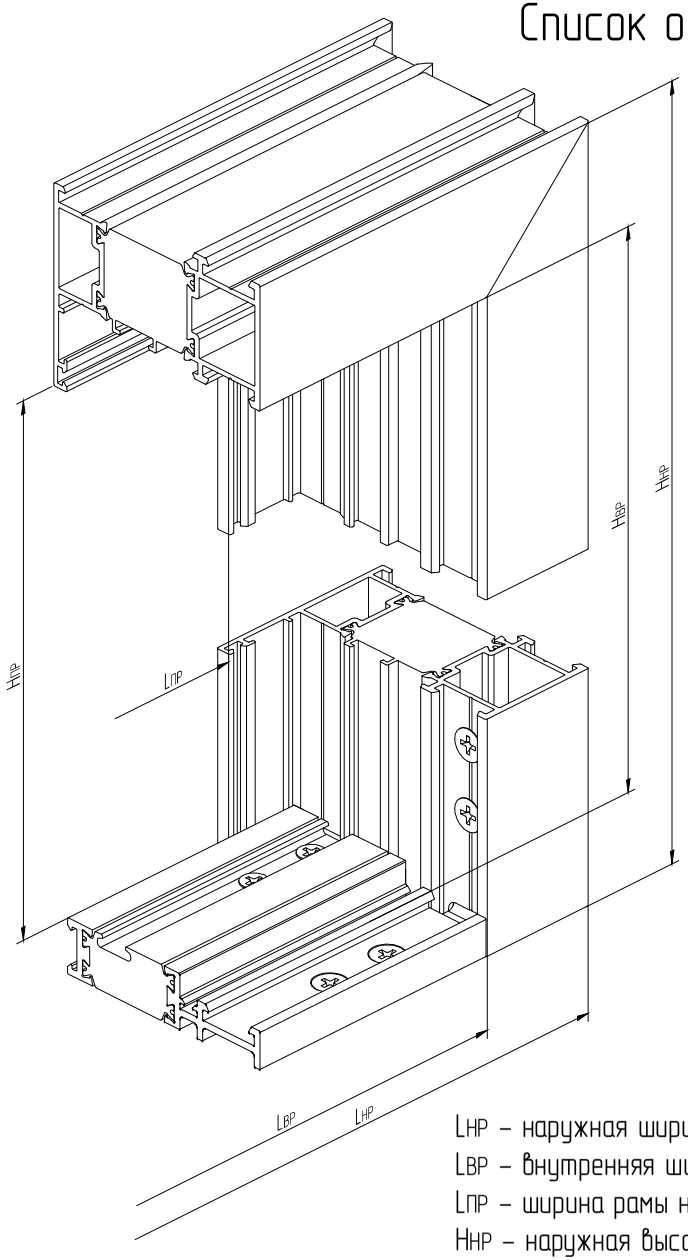

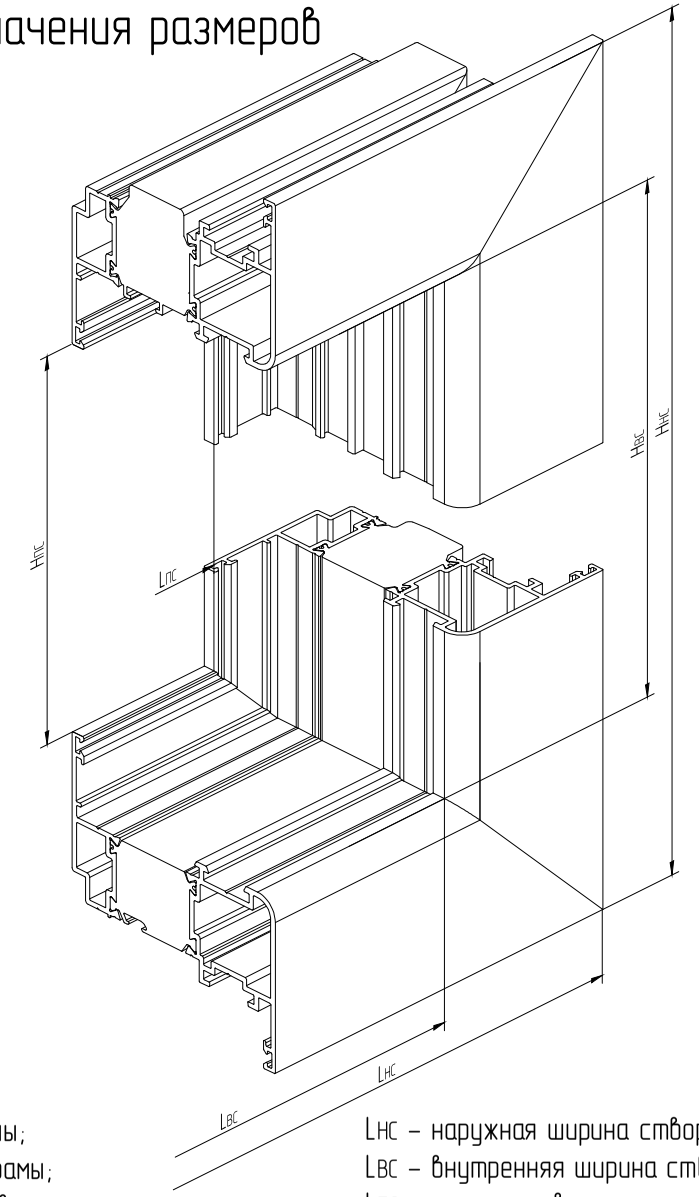

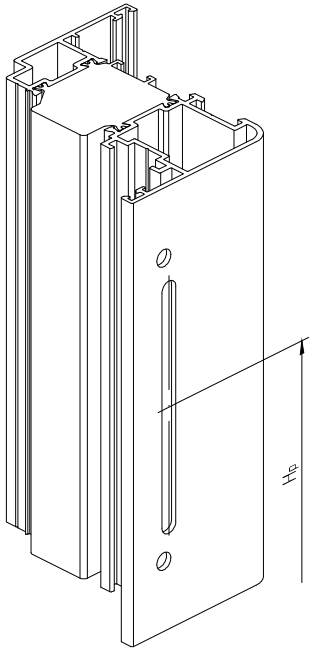

Hр – расстояние от низа створки до оси ручки

Lнр – наружная ширина рамы;
Lвр – внутренняя ширина рамы;
Lпр – ширина рамы на просвет;
Hнр – наружная высота рамы;
Hвр – внутренняя высота рамы;
Hпр – высота рамы на просвет;

Lнс – наружная ширина створки;
Lвс – внутренняя ширина створки;
Lпс – ширина створки на просвет;
Hнс – наружная высота створки;
Hвс – внутренняя высота створки;
Hпс – высота створки на просвет;

Lс – ширина стекла;
Hс – высота стекла.