АЛЮТЕХ
ПРОФИЛЬНЫЕ СИСТЕМЫ

Установка уплотнителей FRK195/FRK196

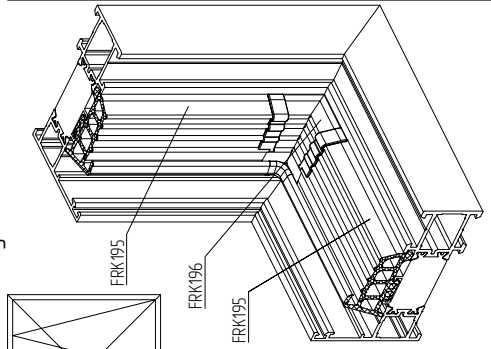

1. Герметизация рамы и установка FRK196

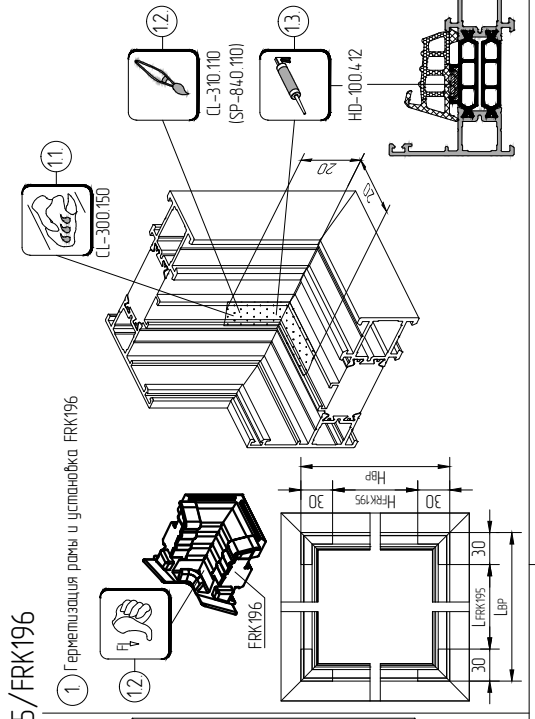

2. Проверка правильности установки FRK196

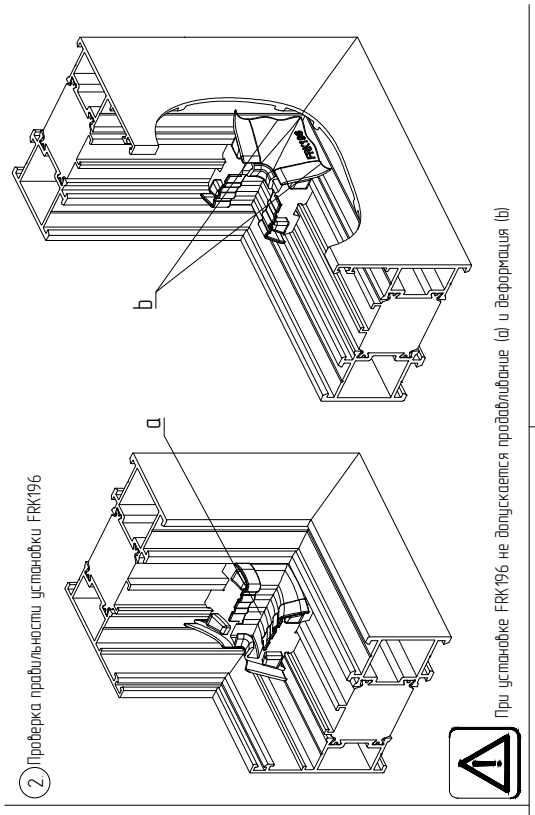

При установке FRK196 не допускается продавливание (a) и деформация (b)

3. Установка FRK195

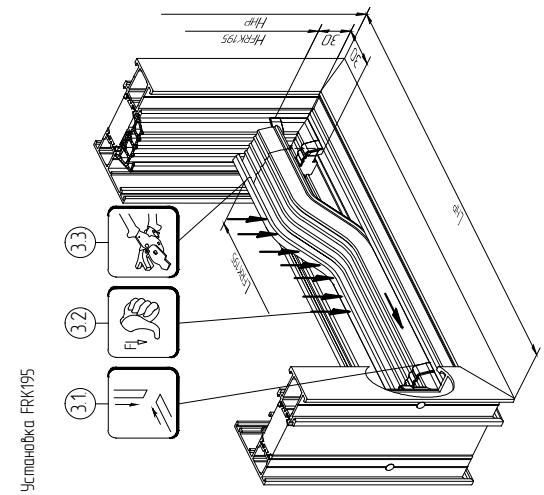

Расчет длины уплотнителя	
LBP, HBP	LFRK195, HFRK195
≤ 1000 мм	(LBP, HBP−60)+1%
> 1000 мм	(LBP, HBP−60)+0.5%

Не допускать деформаций!
Не допускать зазоров!
Не растягивать при установке!

4. Герметизация и склейка стыков FRK195 и FRK196

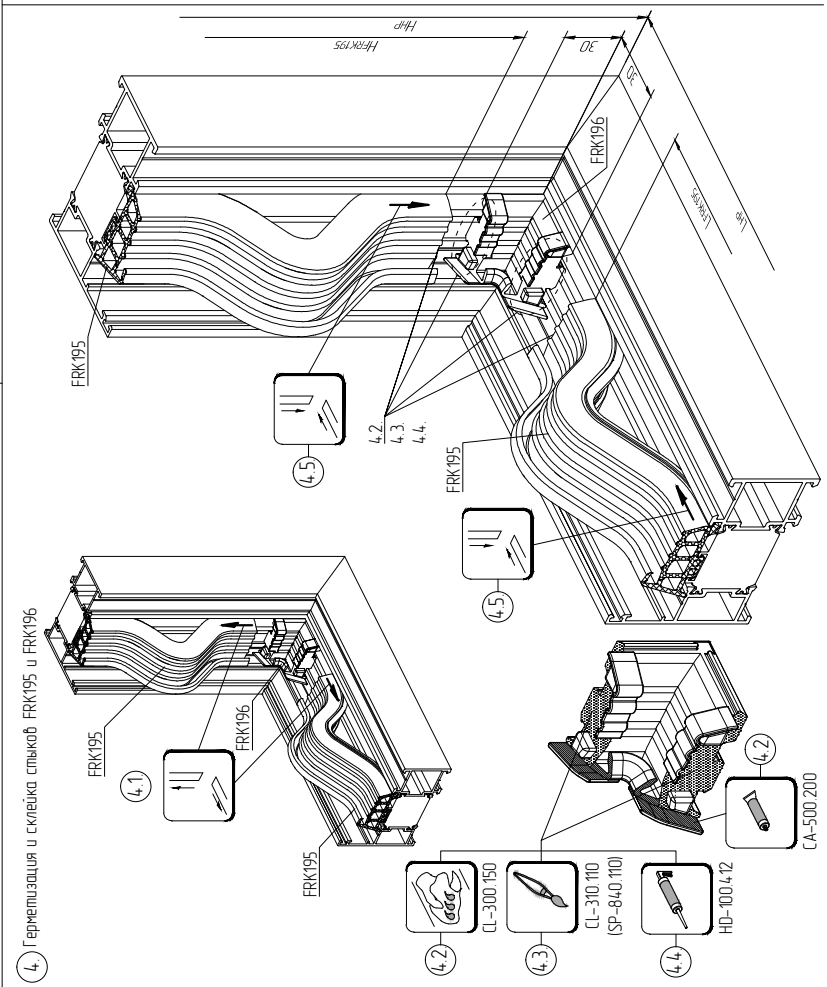

5. Проверка правильности соединения уплотнителя FRK195 и уголка FRK196

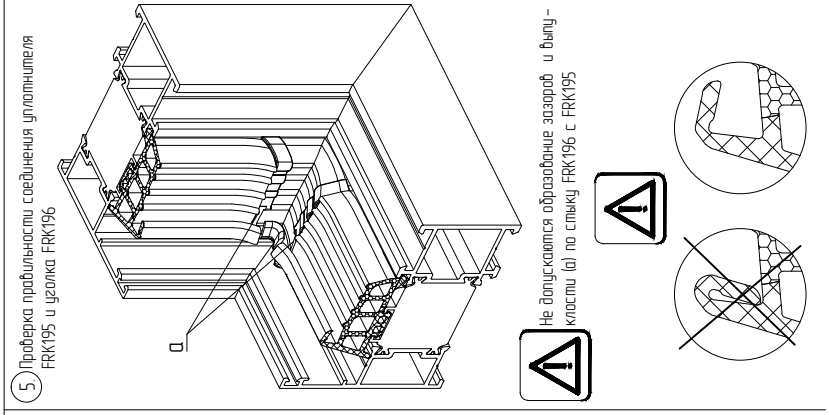

Не допускается образование зазоров и выпуклости (a) по стыку FRK196 с FRK195