АЛЮТЕХ
ПРОФИЛЬНЫЕ СИСТЕМЫ

Масштаб 1:2

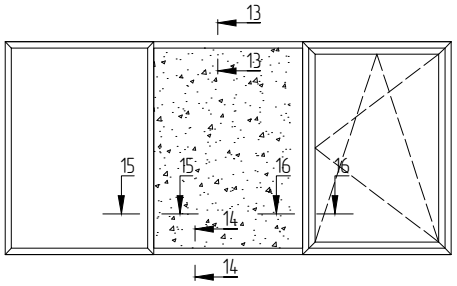

13–13

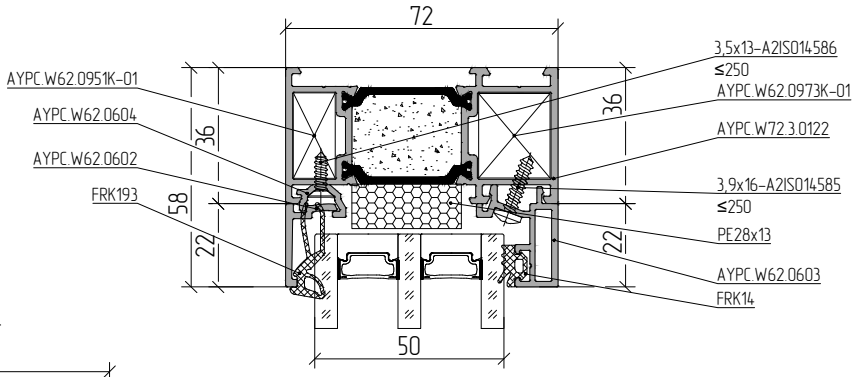

14–14

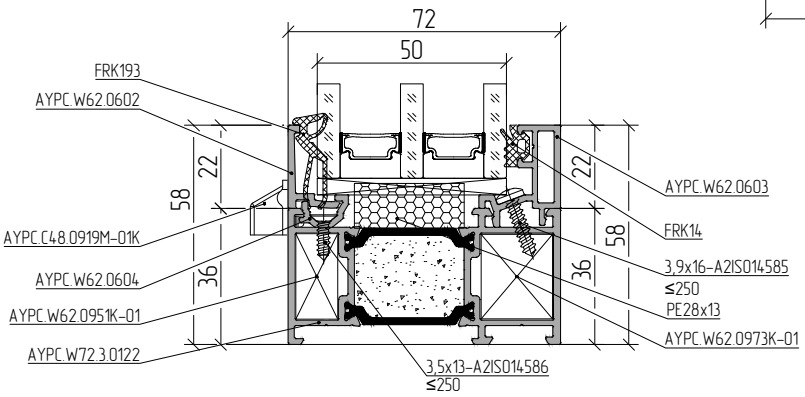

15–15

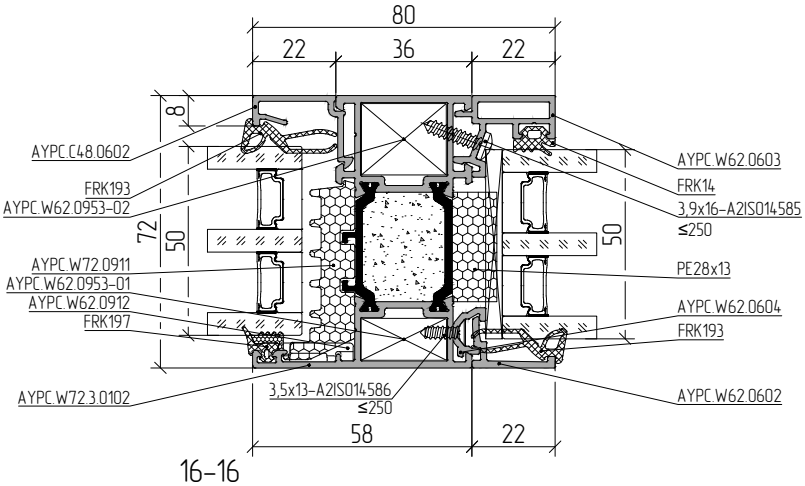
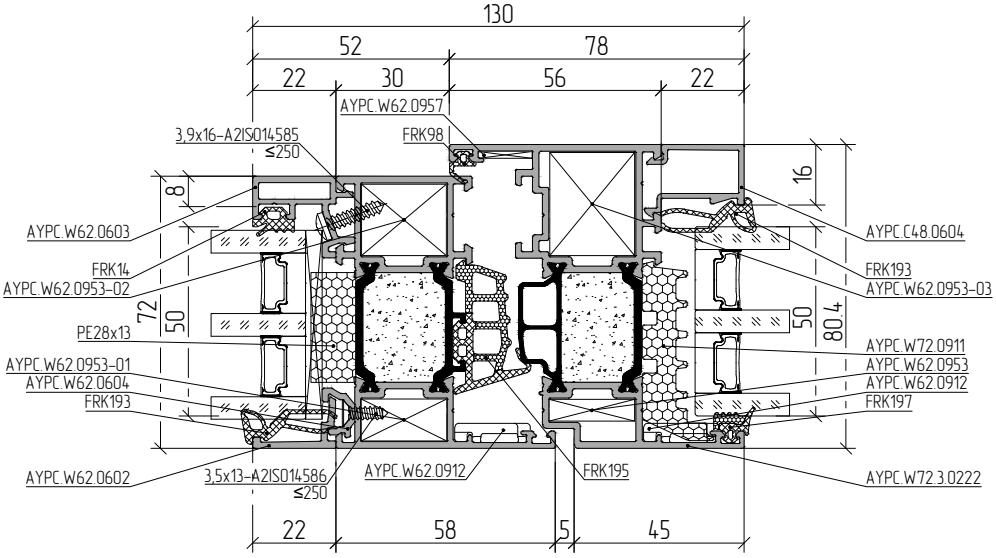
16–16