АЛЮТЕХ ПРОФИЛЬНЫЕ СИСТЕМЫ

Пример обработки профиля створки под установку ответных планок RC58595X и RFP58682LX/RFP58682RX

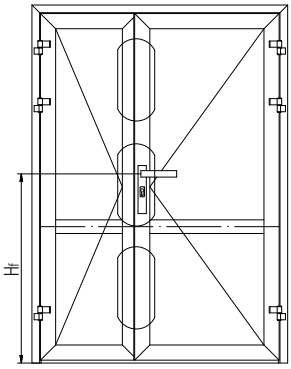

Положение оси ручки от низа рамы при пороге:	H_f, мм
AYPC.W72.0801	1053
AYPC.W72.0838	1043
AYPC.W72.0854	1045
FAPIM DA0581	1051

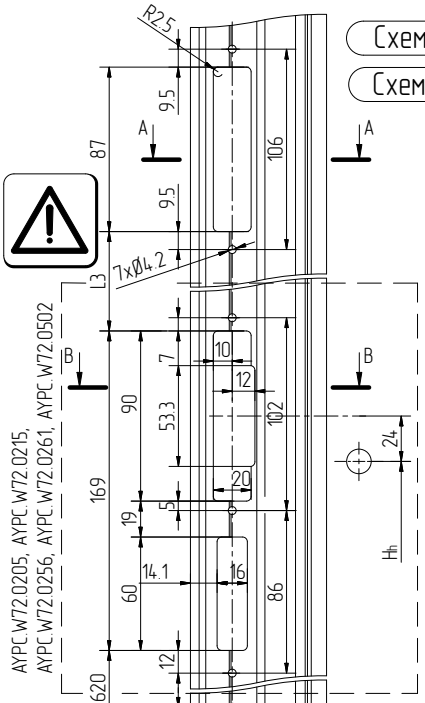

Размер створки (H_{ES}), мм	Вариант обработок под установку ответных планок замка многозапорного Fuhr		
	Схема исполнения замка (см. стр. 06.03.19)	L3, мм	L4, мм
1900 ≤ H_{ES} ≤ 2100	№1	615	–
2101 ≤ H_{ES} ≤ 2419	№2	814	–
2420 ≤ H_{ES} ≤ 2700	№3	615	458
2701 ≤ H_{ES} ≤ 3000	№4	615	710.5

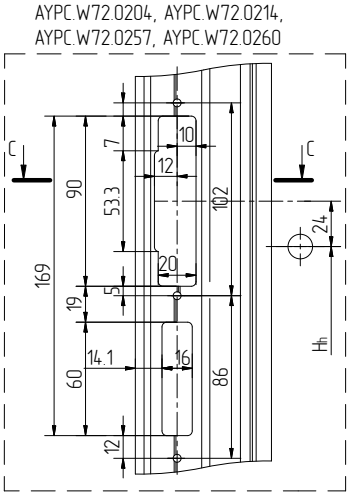

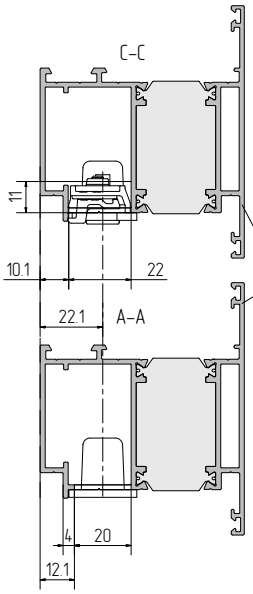

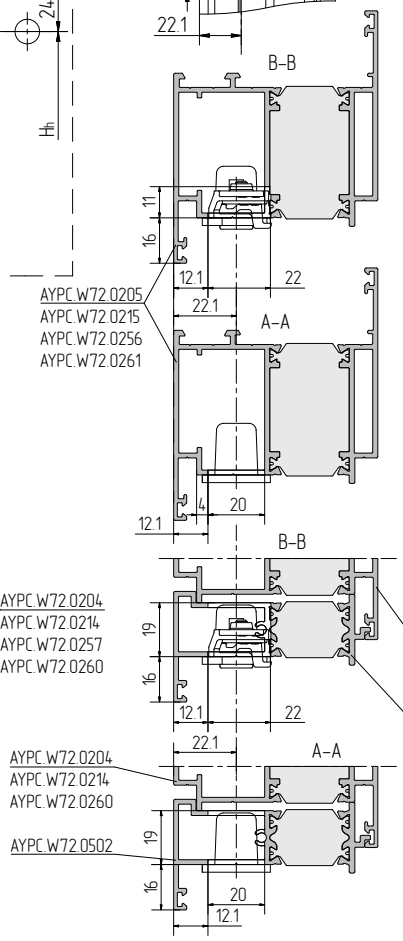

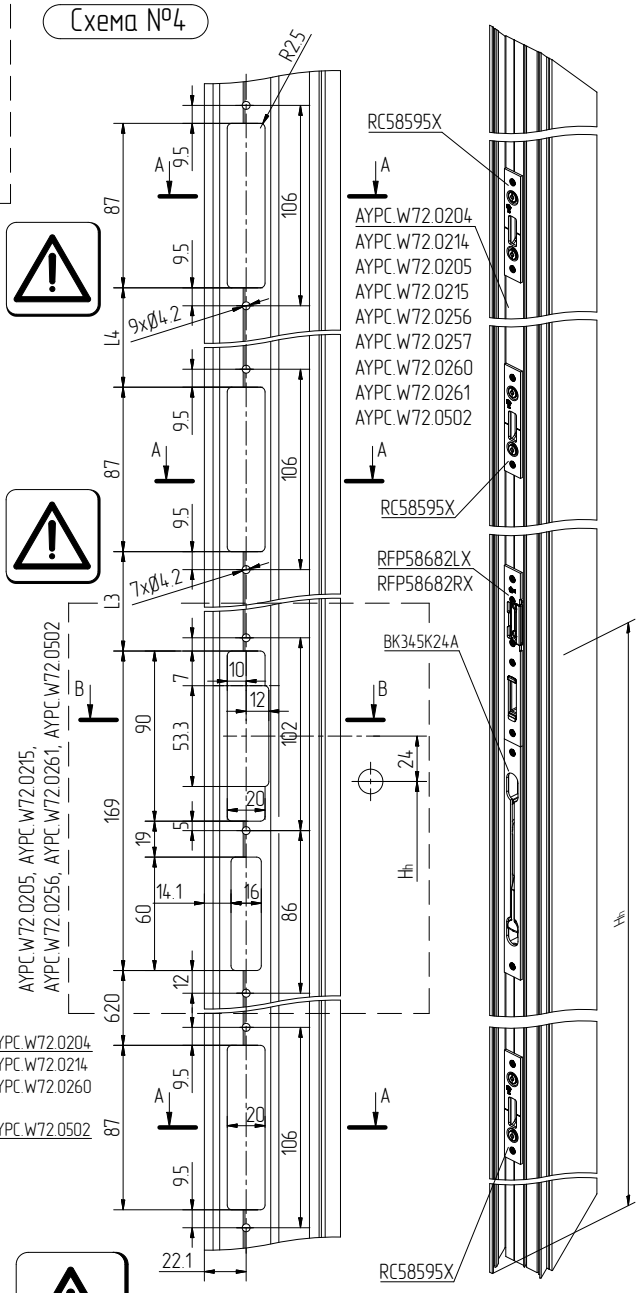

В комплект поставки не входят винты M5x15,4 DIN7500 PG00150N