АЛЮТЕХ
ПРОФИЛЬНЫЕ СИСТЕМЫ

Пример обработки профилей створки со штульпом / порога под установку шпингалетов дверных Stublina 3060.00/3062.00 и планки ответной нижней к шпингалету 3009.00

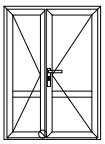

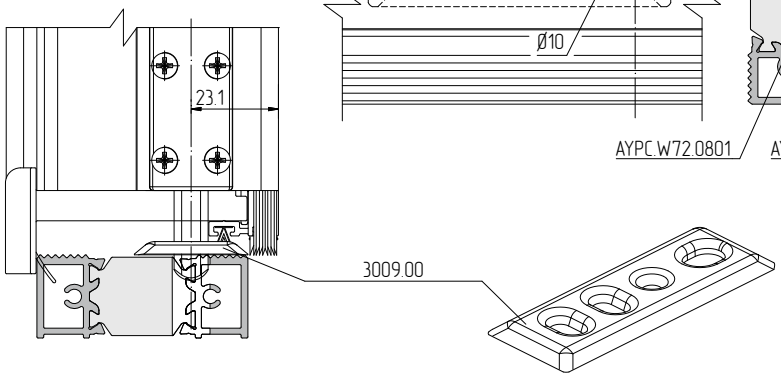

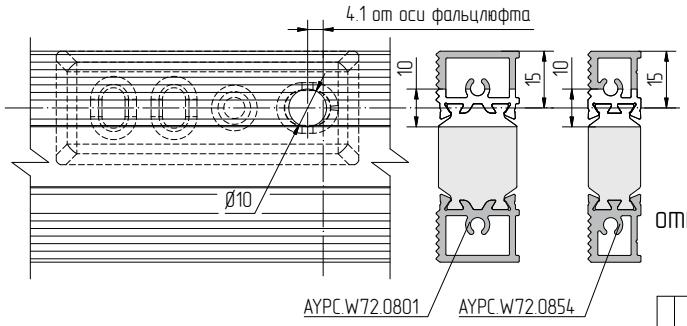

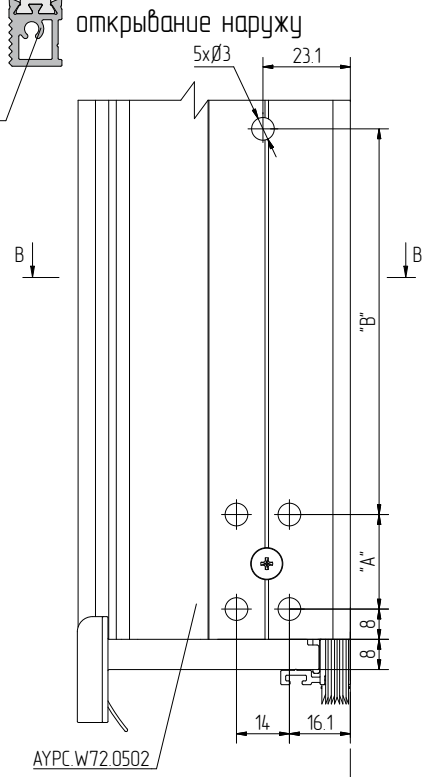

Разный ход шпингалетов
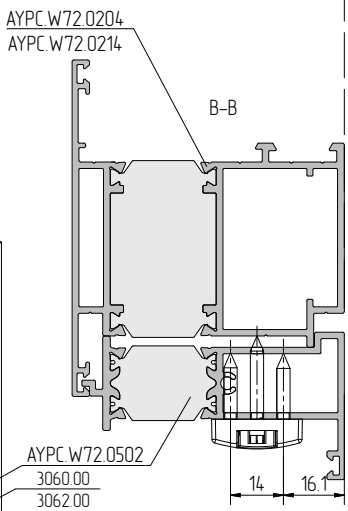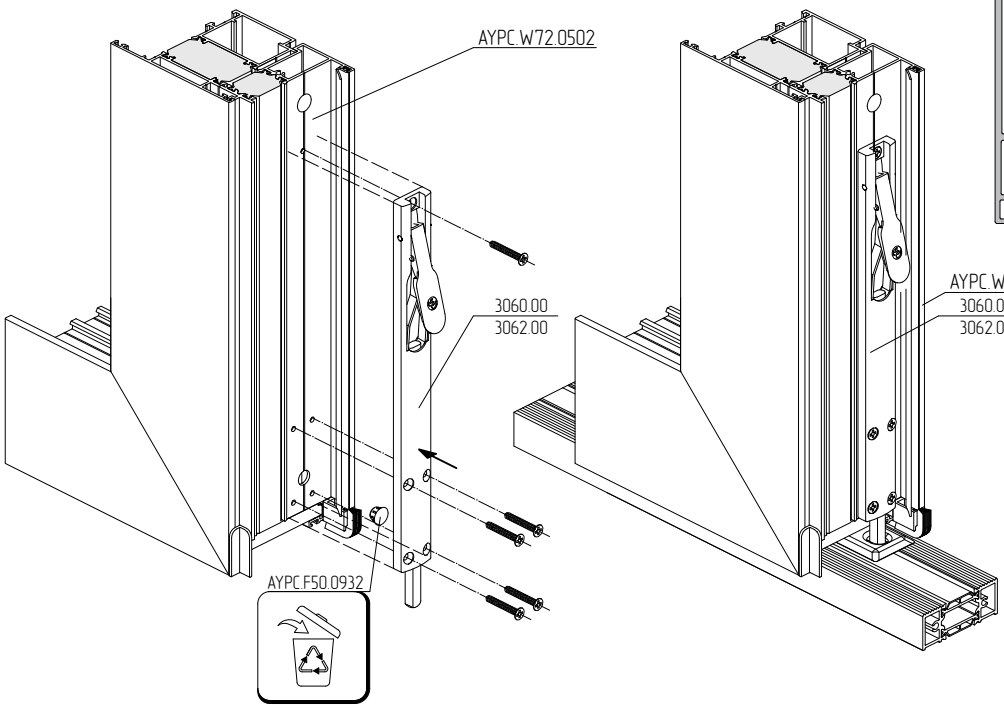
шпингалет	Размеры	
	"A", мм	"B", мм
3060.00	45	167
3062.00	25	102