АЛЮТЕХ
ПРОФИЛЬНЫЕ СИСТЕМЫ

Пример обработки профилей рамы / створки под установки шпингалетов дверных Stublina 3060.00/3062.00 и планки ответной верхней к шпингалету 3012.00

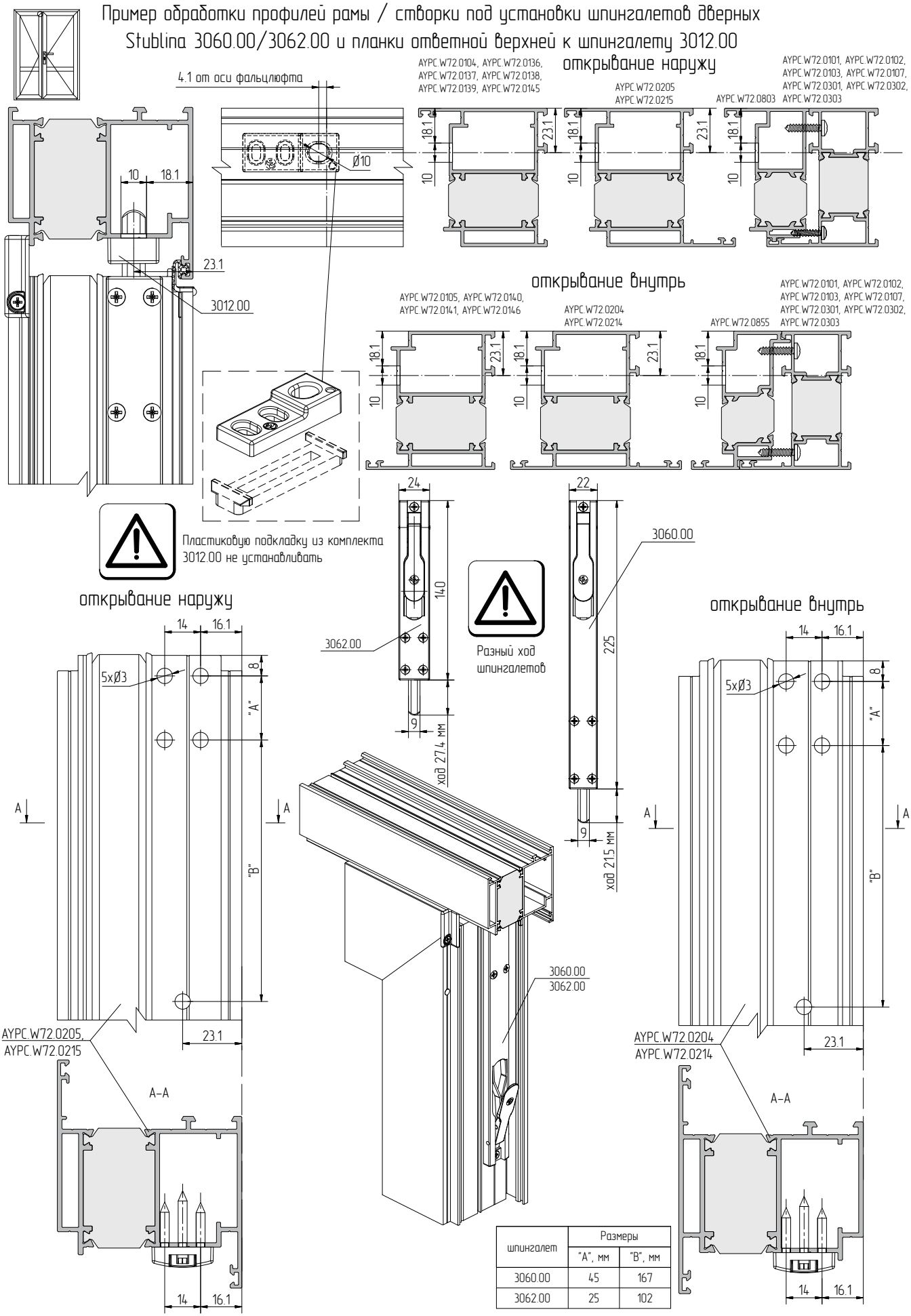

шпингалет	Размеры	
	"A", мм	"B", мм
3060.00	45	167
3062.00	25	102