Пример обработки профилей под установку ответной планки 3016.10

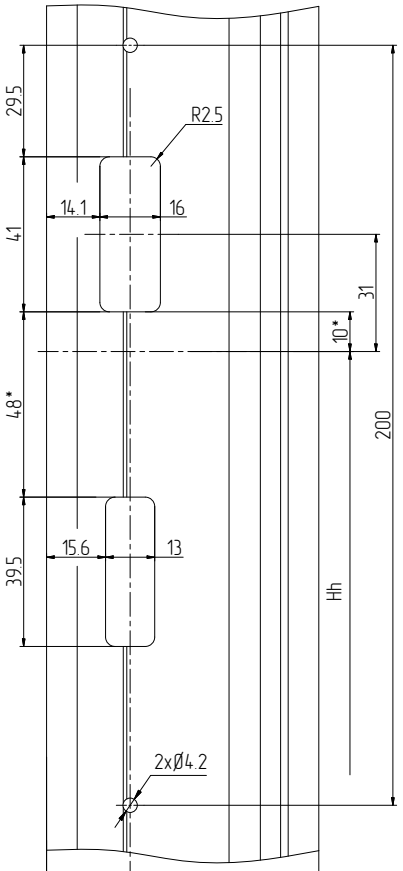

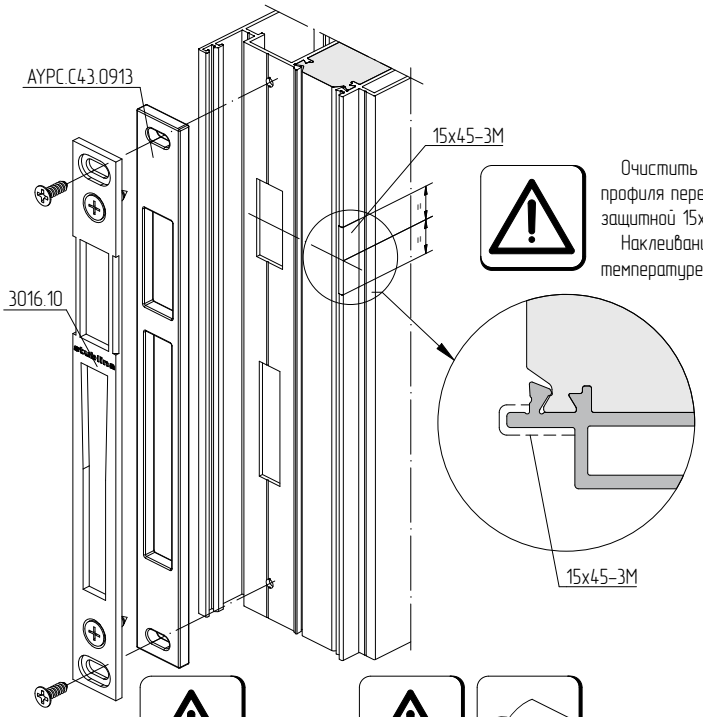

Очистить и обезжирить поверхность профиля перед наклеиванием пленки защитной 15x45-3M.

Наклеивание производить при температуре профиля не менее 20 С°.

06.04.12
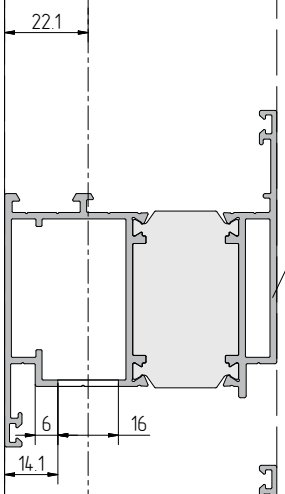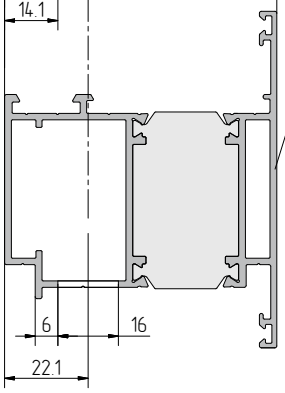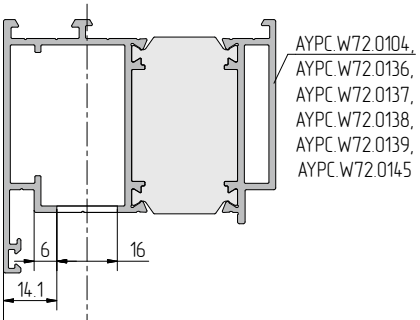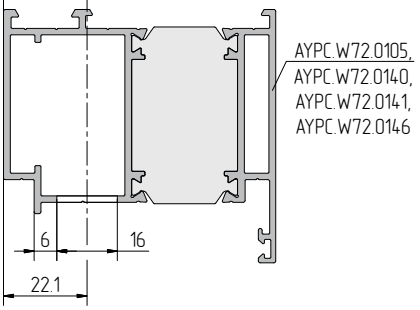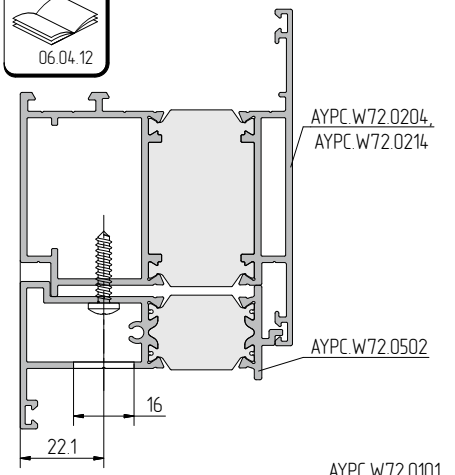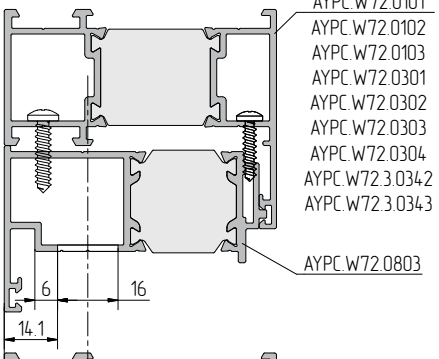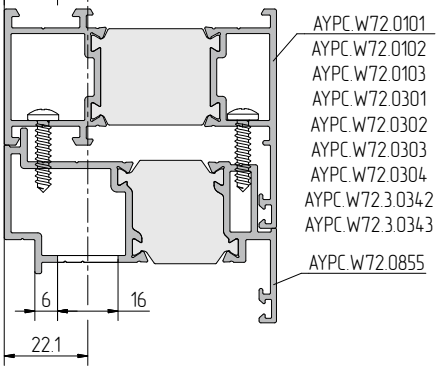
Положение оси ручки при пороге:	H_f, мм от низа рамы	Hh, мм от низа створки
AYPC.W72.0801	1046	1029
AYPC.W72.0838	1036	1029
AYPC.W72.0854	1038	1029
FAPIM DA0581	1044	1029