Примеры установки роликовых петель RDRH "Dr. Hahn" на профили створки и рамы дверной серии открывание внутрь

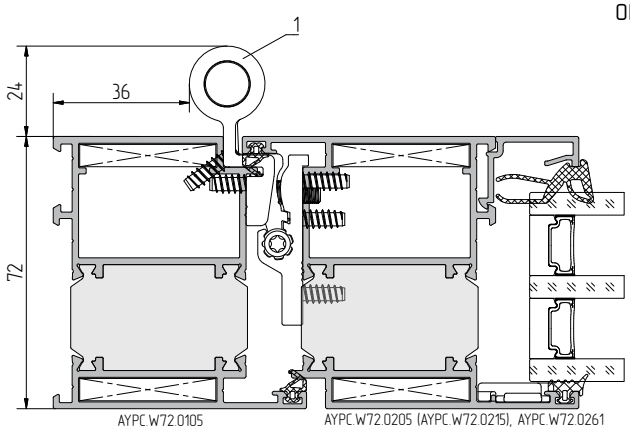

AYPC.W72.0105 AYPC.W72.0205 (AYPC.W72.0215), AYPC.W72.0261

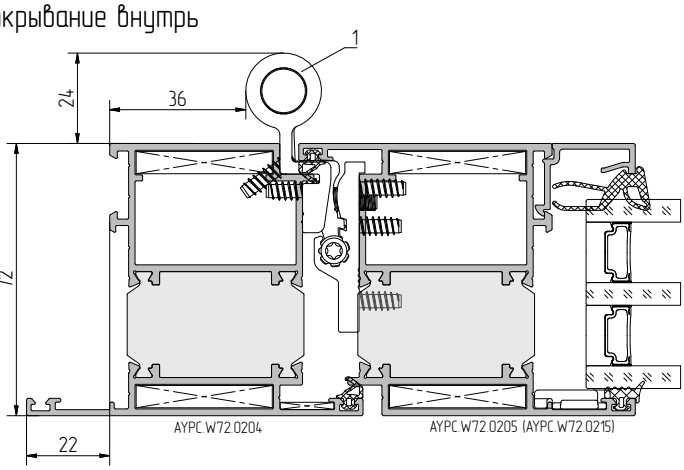

AYPC.W72.0204 AYPC.W72.0205 (AYPC.W72.0215)

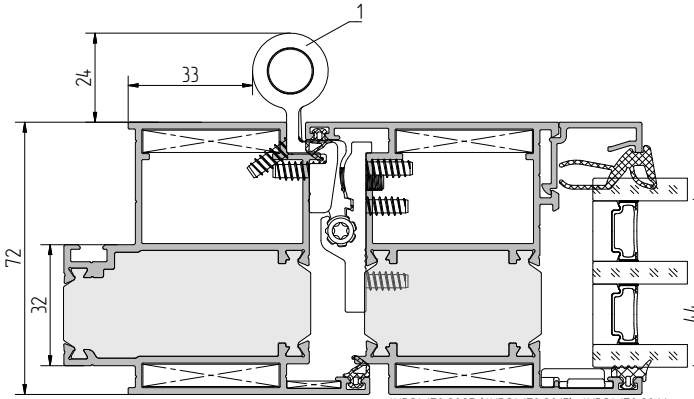

AYPC.W72.0140 AYPC.W72.0205 (AYPC.W72.0215), AYPC.W72.0261

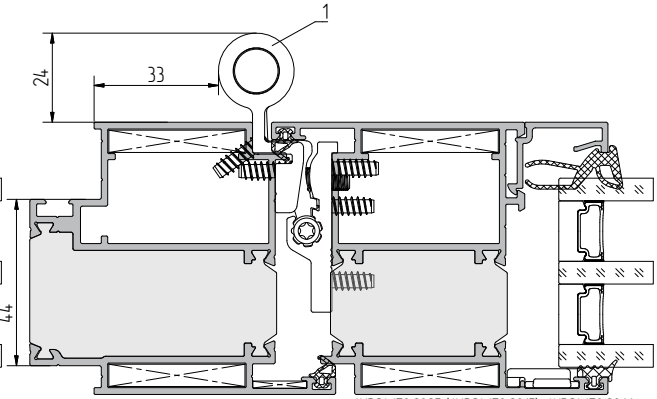

AYPC.W72.0141 AYPC.W72.0205 (AYPC.W72.0215), AYPC.W72.0261

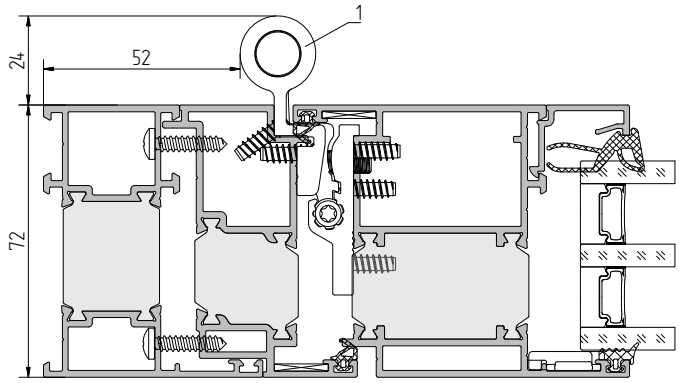

AYPC.W72.0101, AYPC.W72.0102, AYPC.W72.0103, AYPC.W72.0301, AYPC.W72.0302, AYPC.W72.0303, AYPC.W72.3.0342, AYPC.W72.3.0343 AYPC.W72.0855 AYPC.W72.0205 (AYPC.W72.0215), AYPC.W72.0261

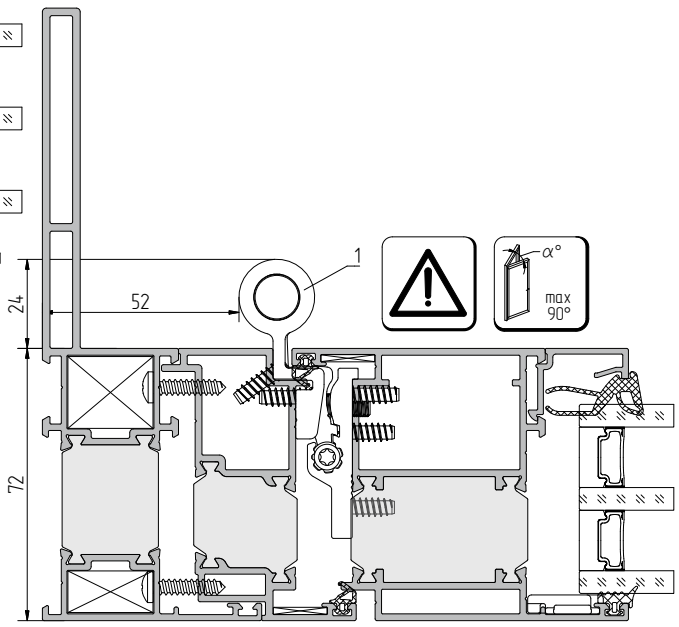

AYPC.W72.0107, AYPC.W72.0304 AYPC.W72.0855 AYPC.W72.0205 (AYPC.W72.0215), AYPC.W72.0261

1 – петля роликовая RDRH "Dr. Hahn" с комплектом крепления

Необходима локальная подрезка притворного уплотнителя FRK198 в зоне установки петли

Схема, последовательность и возможные варианты установки, а также регулировки петель показаны в монтажных инструкциях

Dr.Hahn DESIGN·TECHNIK·SERVICE