АЛЮТЕХ
ПРОФИЛЬНЫЕ СИСТЕМЫ

Примеры установки роликовых петель RDRH "Dr. Hahn" на профили створки и рамы дверной серии открывание наружу

AYPC.W72.0104 AYPC.W72.0204 (AYPC.W72.0214), AYPC.W72.0260

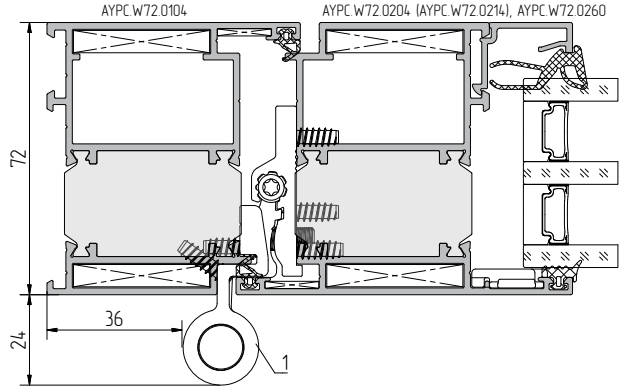

AYPC.W72.0205 AYPC.W72.0204 (AYPC.W72.0214)

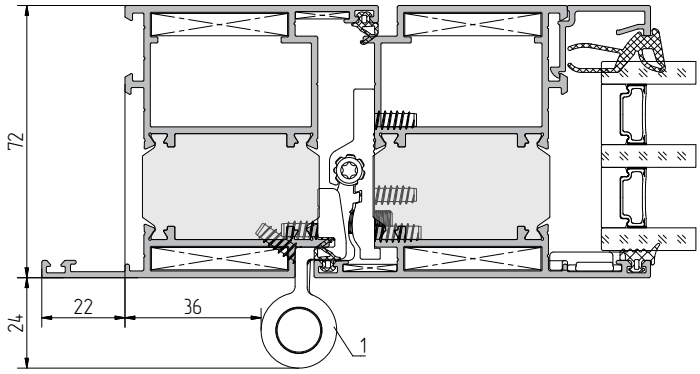

AYPC.W72.0136 AYPC.W72.0204 (AYPC.W72.0214), AYPC.W72.0260

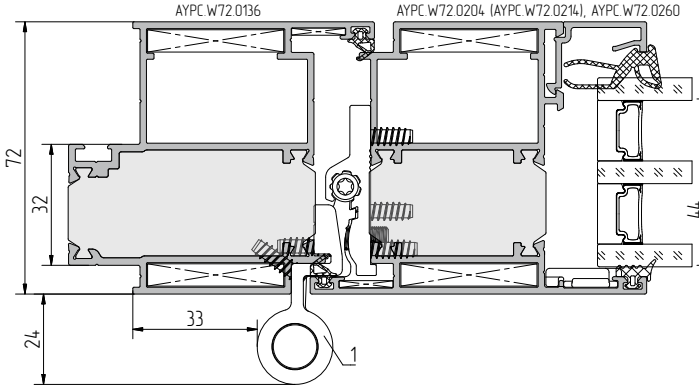

AYPC.W72.0137 AYPC.W72.0204 (AYPC.W72.0214), AYPC.W72.0260

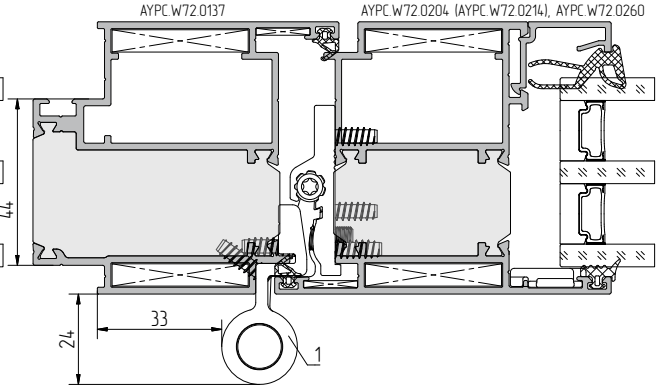

AYPC.W72.0138 AYPC.W72.0204 (AYPC.W72.0214), AYPC.W72.0260

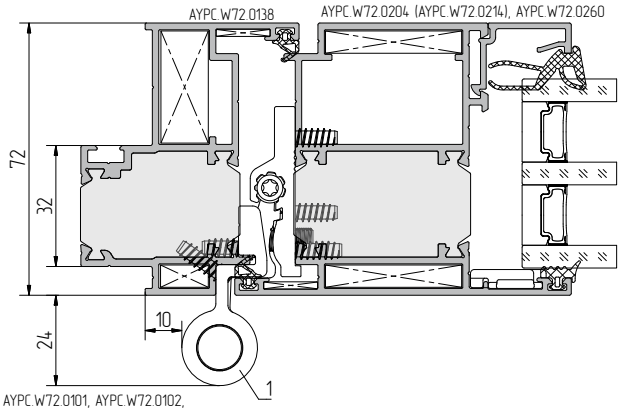

AYPC.W72.0139 AYPC.W72.0204 (AYPC.W72.0214), AYPC.W72.0260

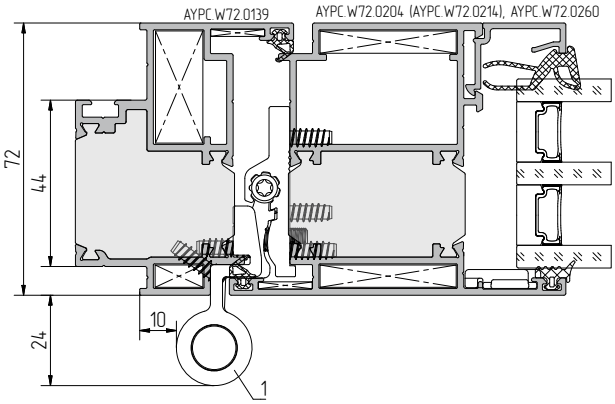

AYPC.W72.0101, AYPC.W72.0102,
AYPC.W72.0103, AYPC.W72.0107,
AYPC.W72.0301, AYPC.W72.0302,
AYPC.W72.0303, AYPC.W72.0304, AYPC.W72.0803 AYPC.W72.0204 (AYPC.W72.0214), AYPC.W72.0260

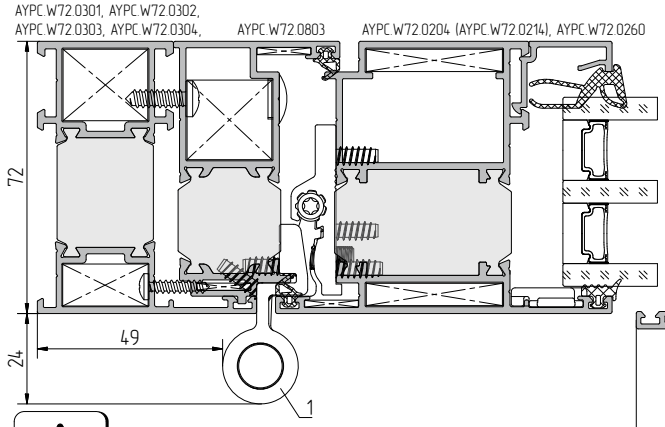

AYPC.W72.3.0342, AYPC.W72.3.0343 AYPC.W72.0803 AYPC.W72.0204 (AYPC.W72.0214), AYPC.W72.0260

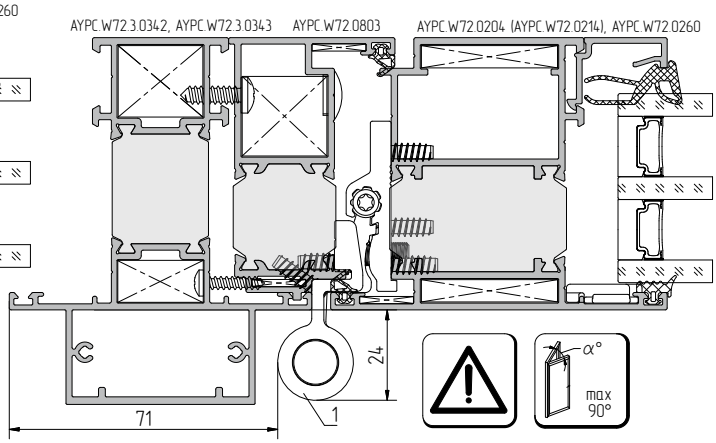

Необходима локальная подрезка притворного уплотнителя FRK198 в зоне установки петли

Схема, последовательность и возможные варианты установки, а также регулировки петель показаны в монтажных инструкциях

Dr.Hahn
DESIGN·TECHNIK·SERVICE