АЛЮТЕХ
ПРОФИЛЬНЫЕ СИСТЕМЫ

Пример расчета двупольной двери открыванием внутрь из системы профилей W72 SGD
Левое (L) и правое (R) открывание активной створки

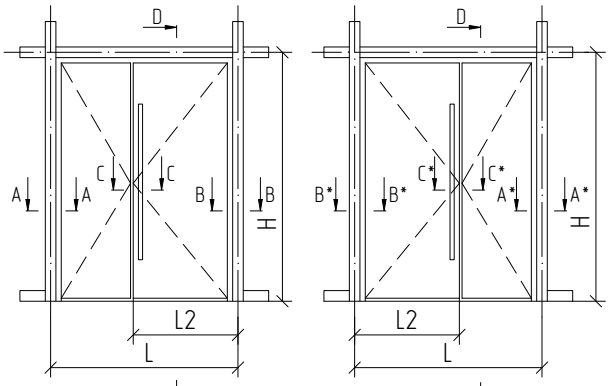

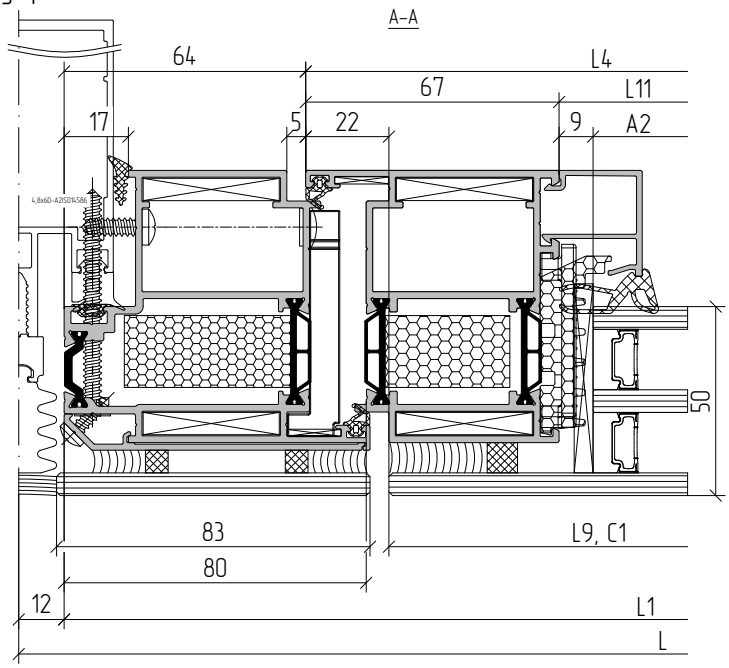

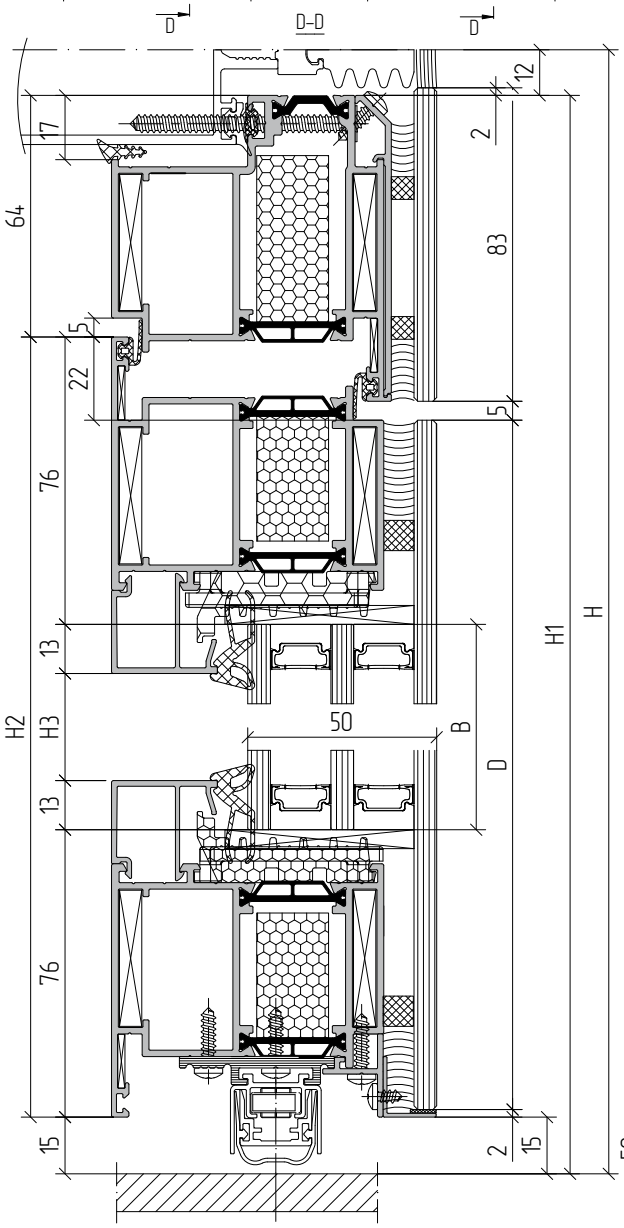

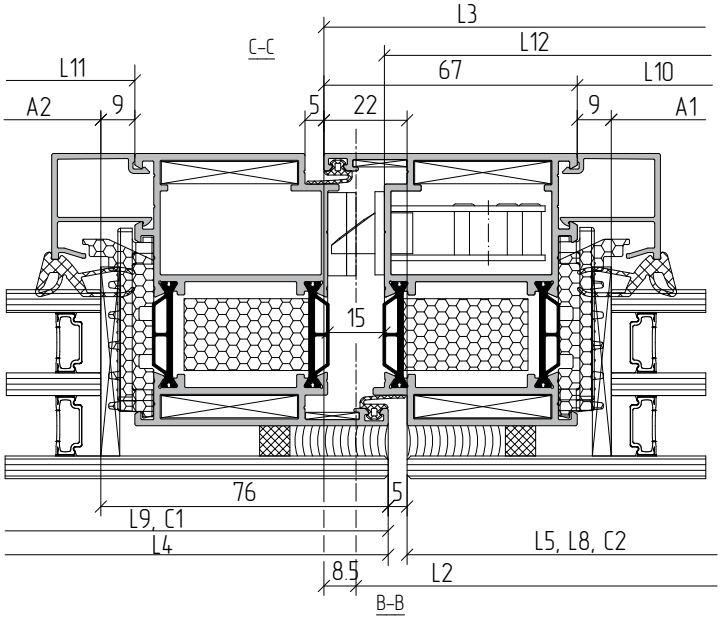

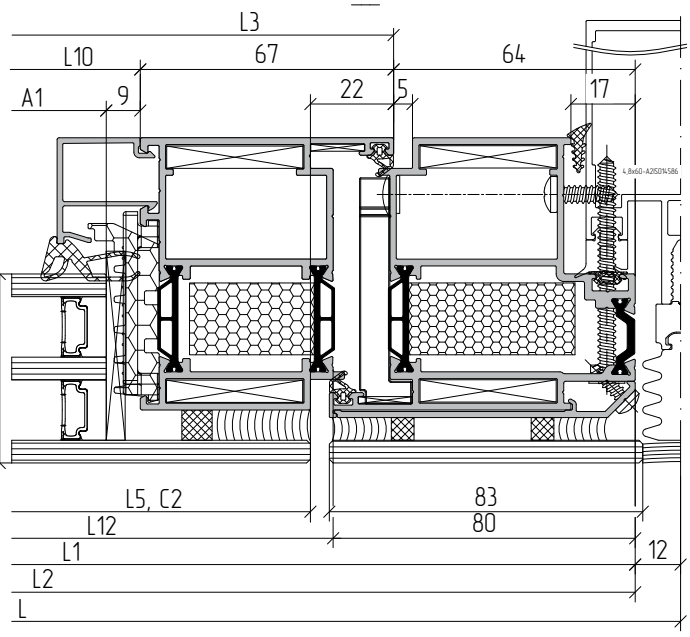

* Узел в зеркальном отражении