АЛЮТЕХ ПРОФИЛЬНЫЕ СИСТЕМЫ

Пример расчета двупольной двери открыванием внутрь из системы профилей W72 D

Левое (L) и правое (R) открывание активной створки

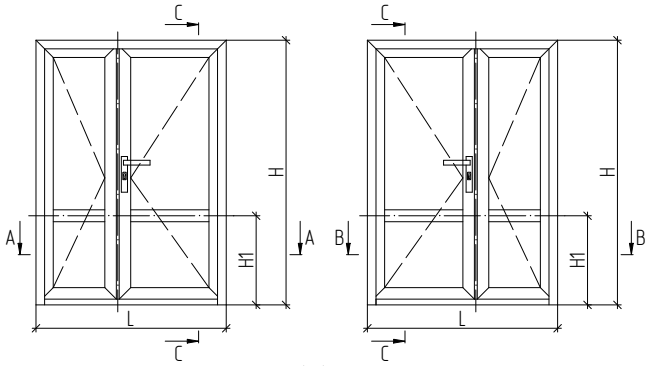

A–A

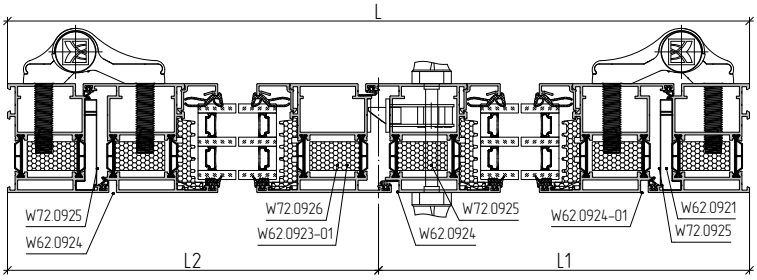

B–B

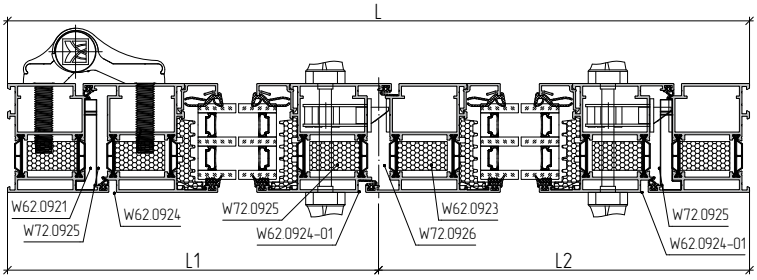

C–C

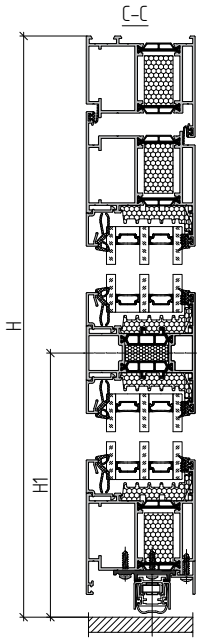

Артикул	Эскиз	45°	L	1....
Профиль				
AYPC.W72.0105			L	1
			H	1
			H	1
AYPC.W72.0204			H–65*	1
AYPC.W72.0205			L1–41.5	2
			L2–41.5*	2
			H–65	3
AYPC.W72.0302			L1–175.5	1
			L2–175.5	1
AYPC.W62.0817			L1–85.5	1
			L2–102.5	1
AYPC.C48.0602			L–175.5	4
			L–175.5	4
			H–H1–179	4
			H1–144	4
AYPC.W62.0920			L1–73.5	1
			L2–96.5	1
FAPIM DA0581			L1–73.5	1
			L2–96.5	1

03.02; *03.04

** Длина профиля зависит от устанавливаемого шпингалета (Stublina, Fuhr).