Пример расчета однопольной двери открыванием внутрь из системы профилей W72 SGD
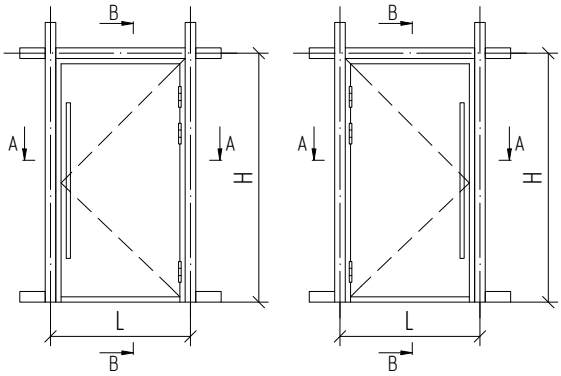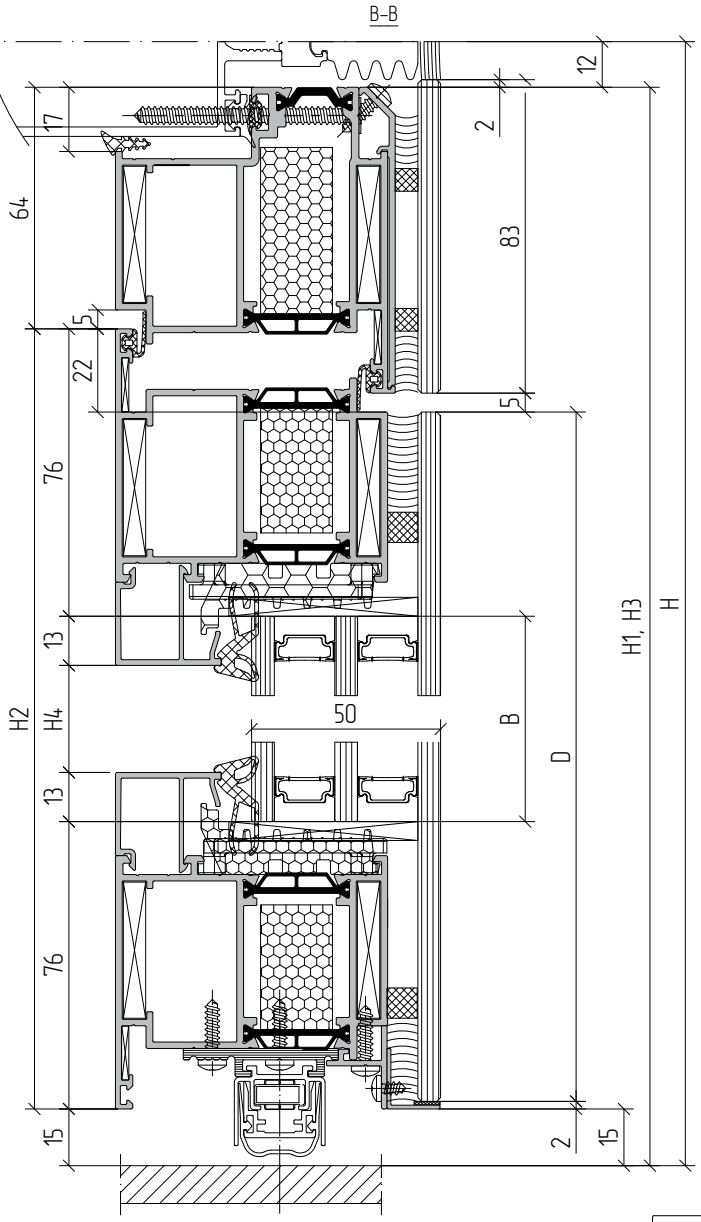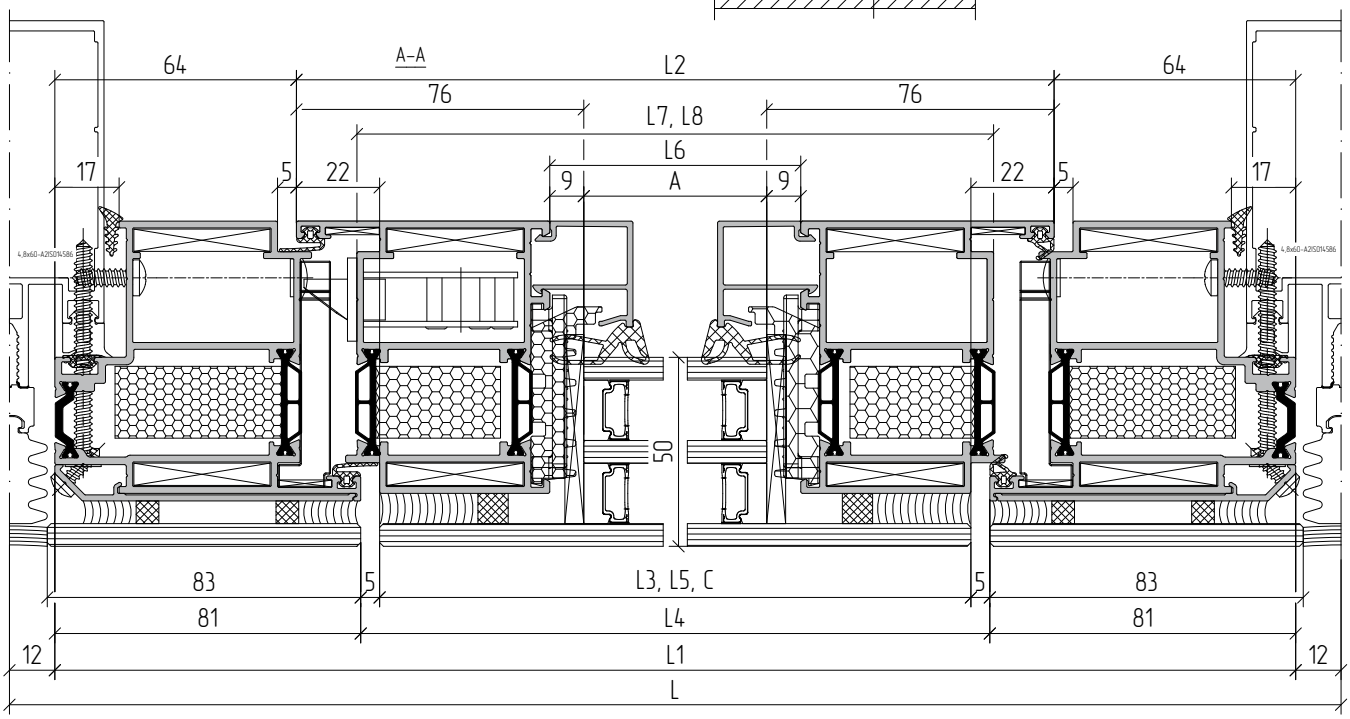
Левое (L) и правое (R) открывание створки