АЛЮТЕХ
ПРОФИЛЬНЫЕ СИСТЕМЫ

Пример расчета однопольной двери открыванием наружу из системы профилей W72 SGD

Правое (R) и левое (L) открывание створки

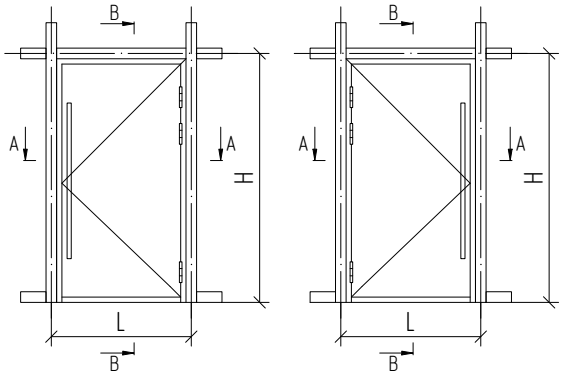

B–B

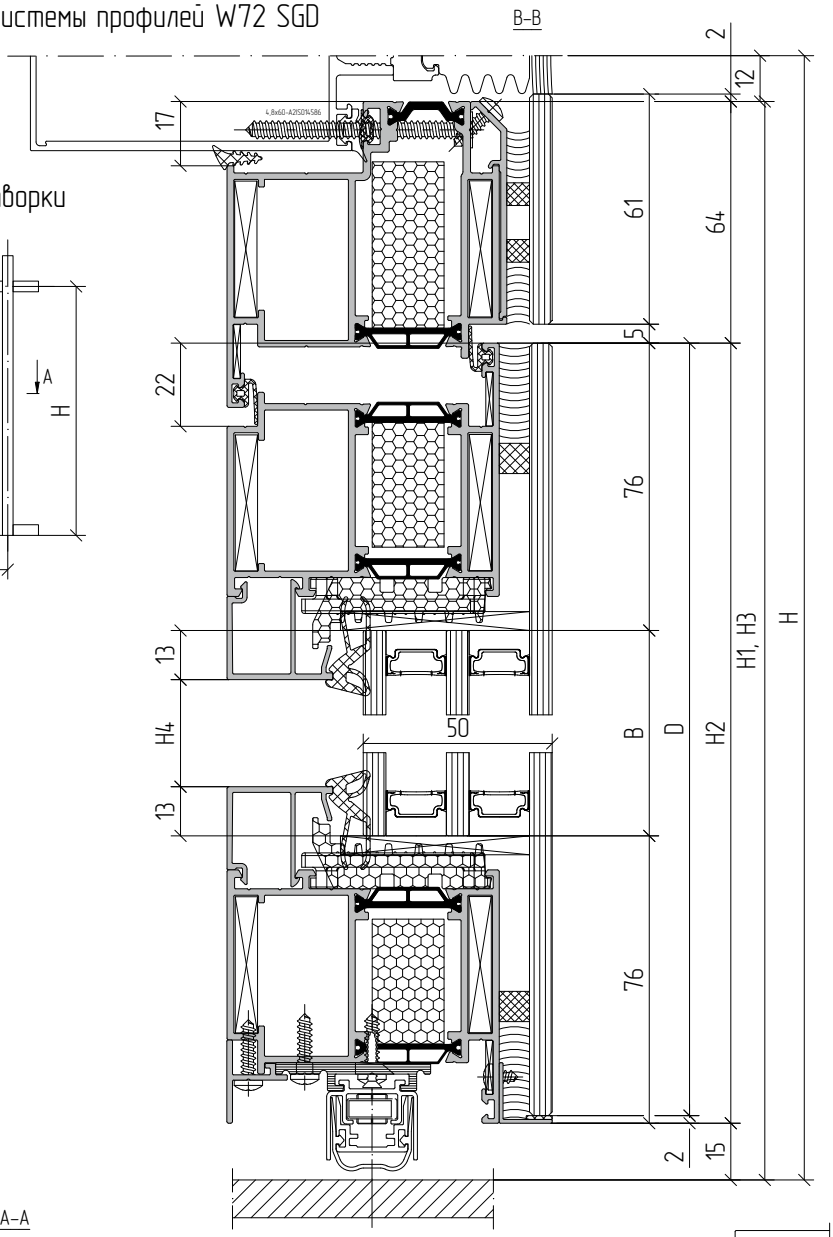
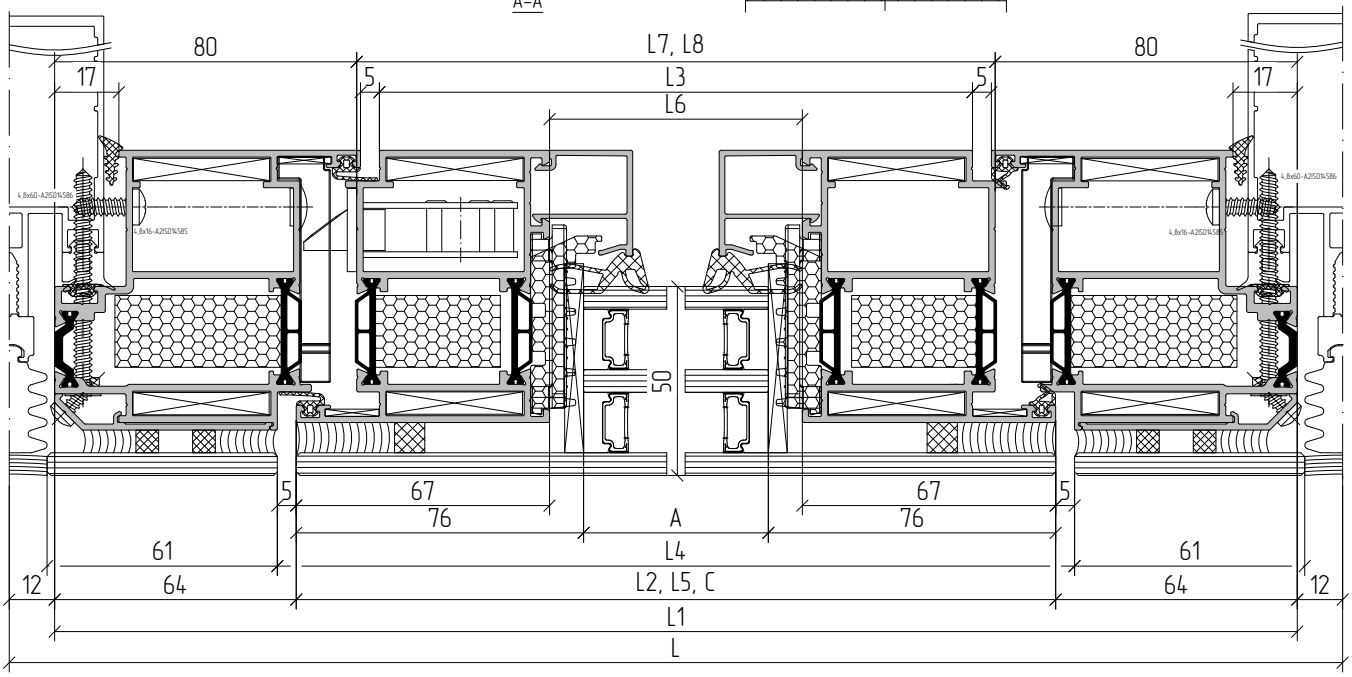
A–A