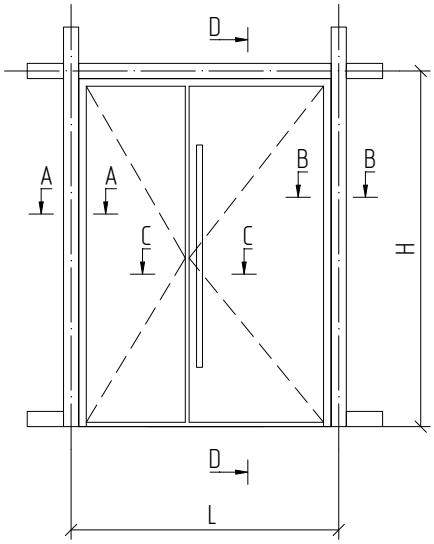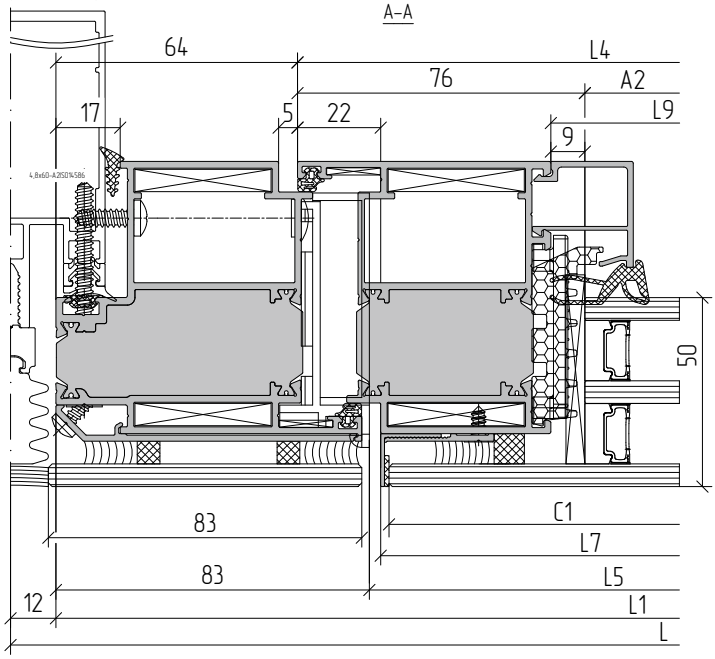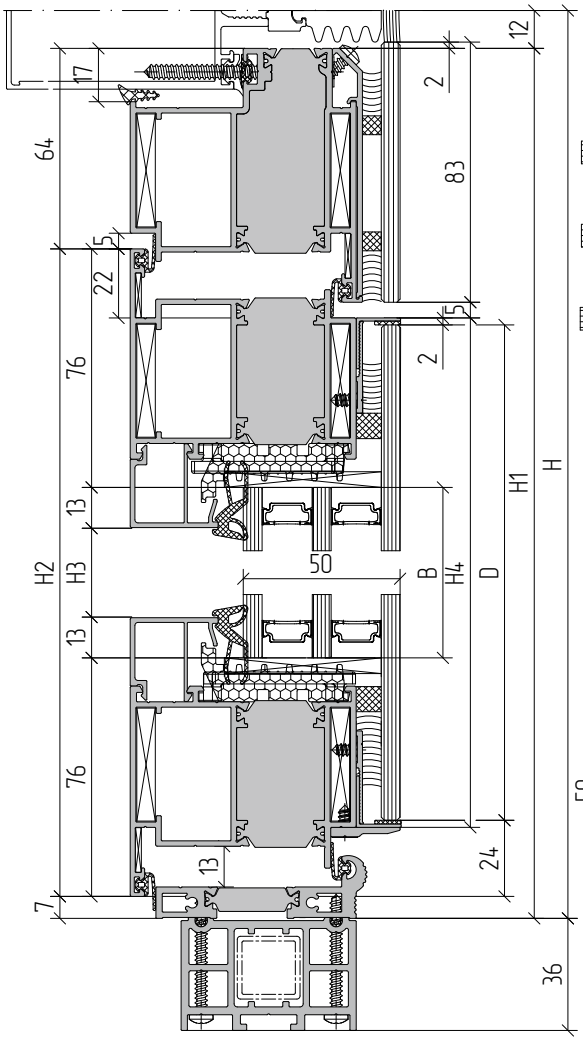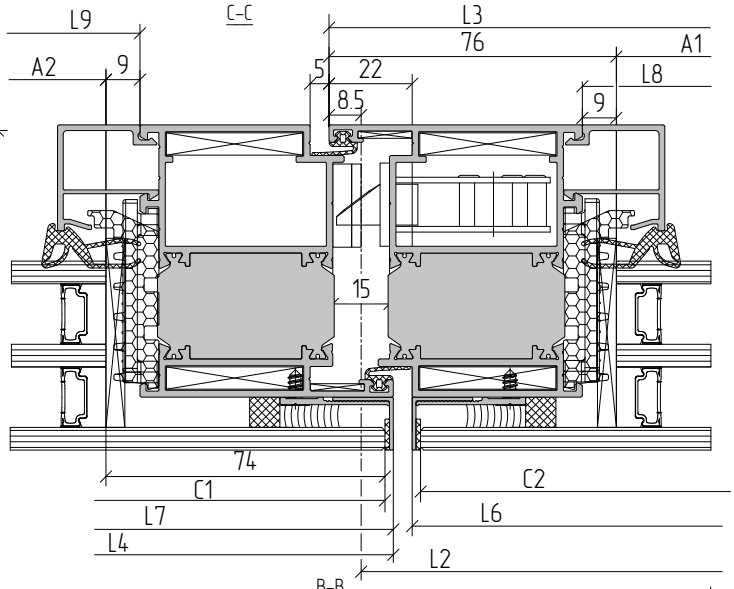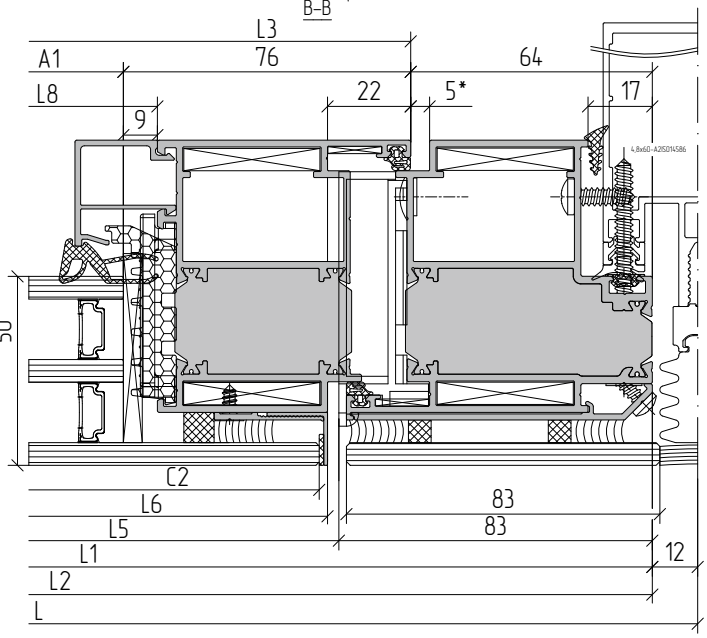Пример расчета двупольной двери открыванием внутрь с обрамлением