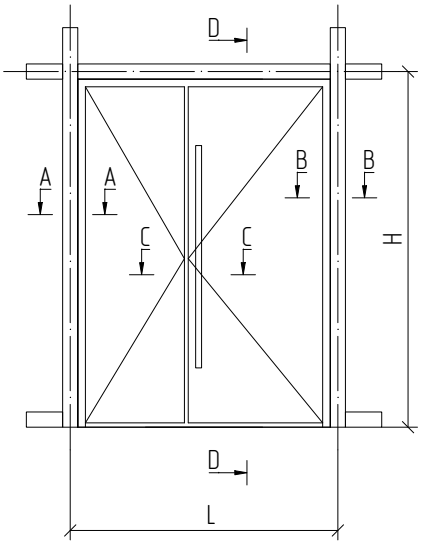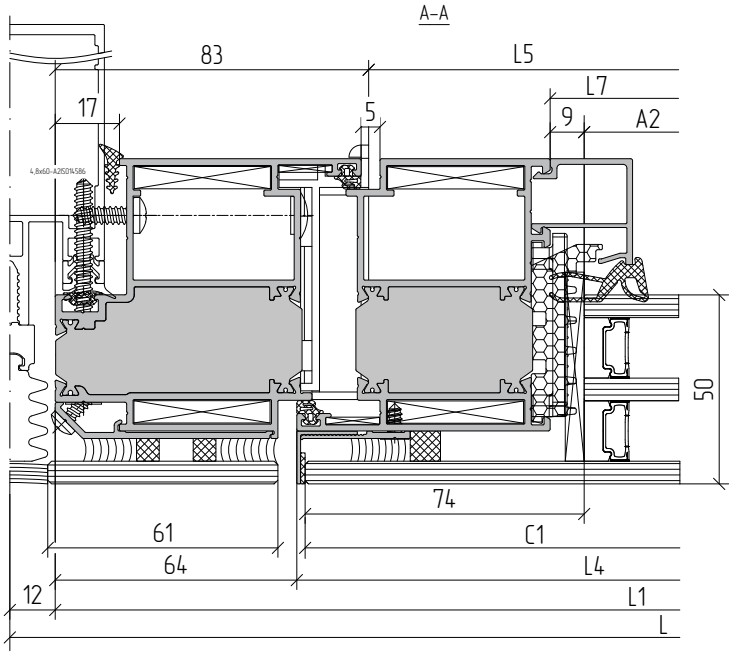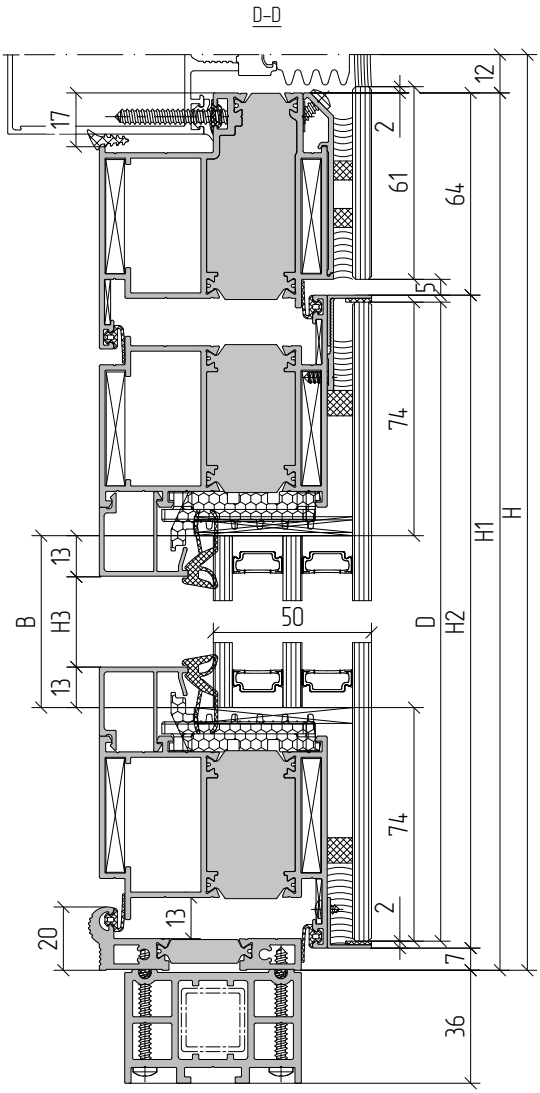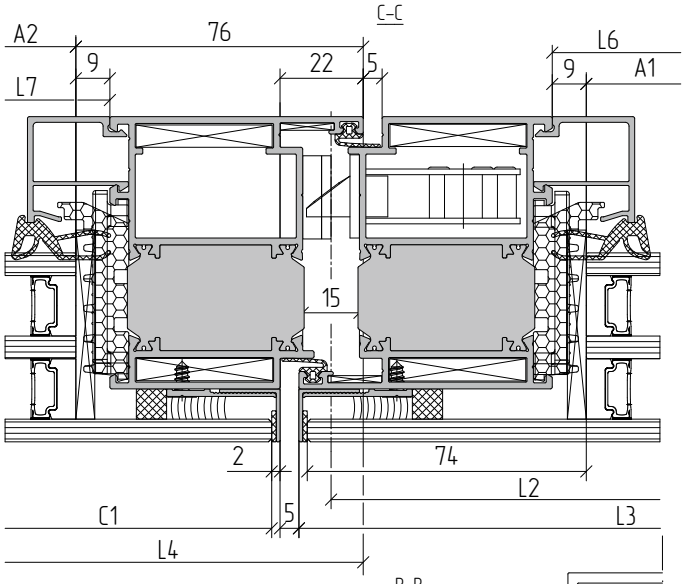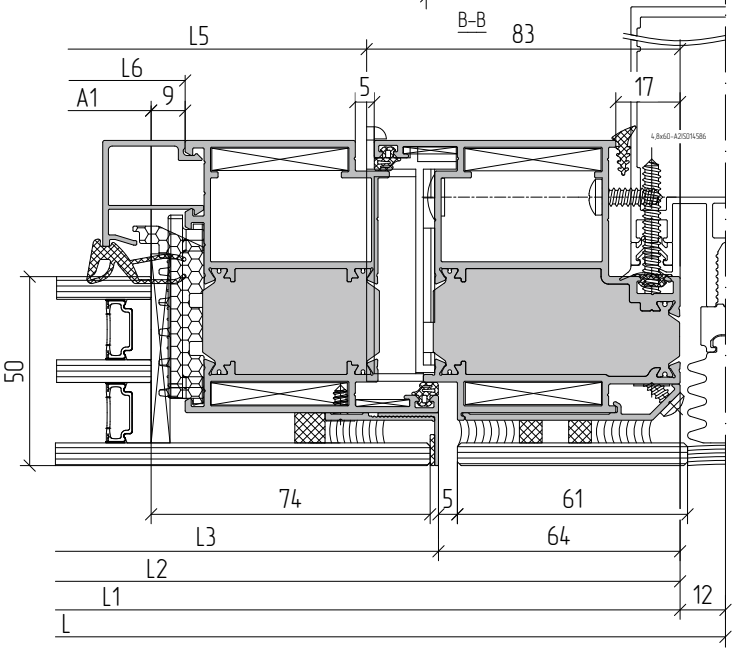Пример расчета двупольной двери открыванием наружу с обрамлением