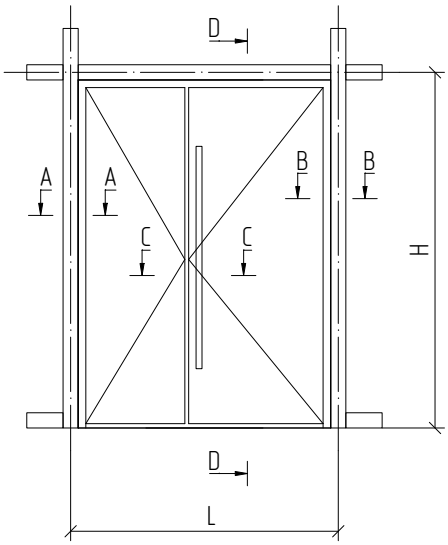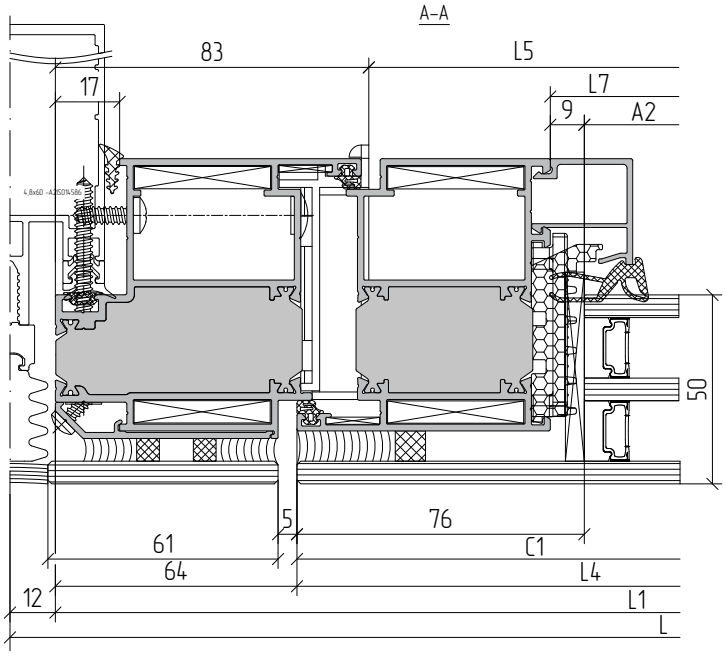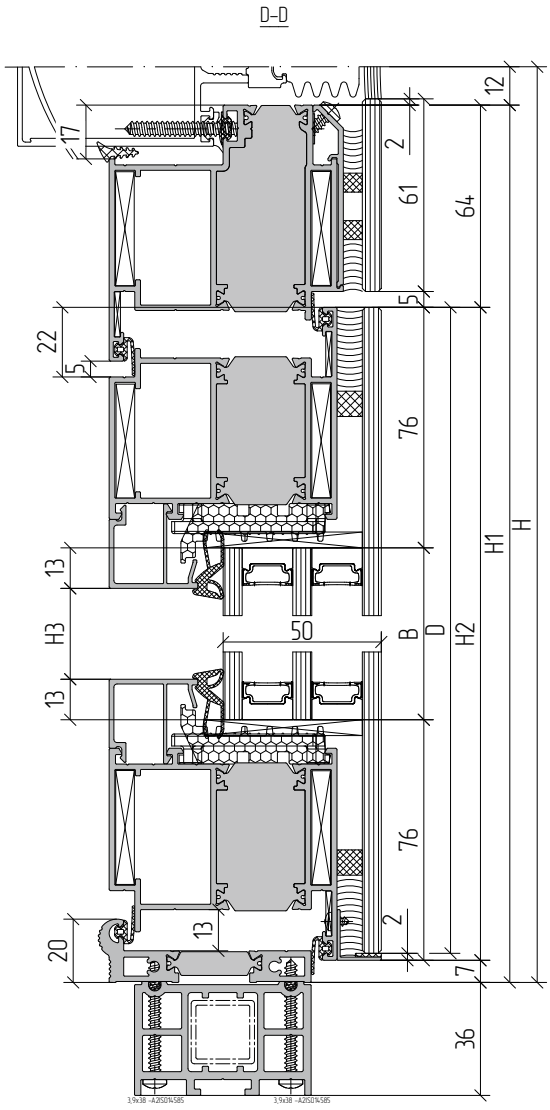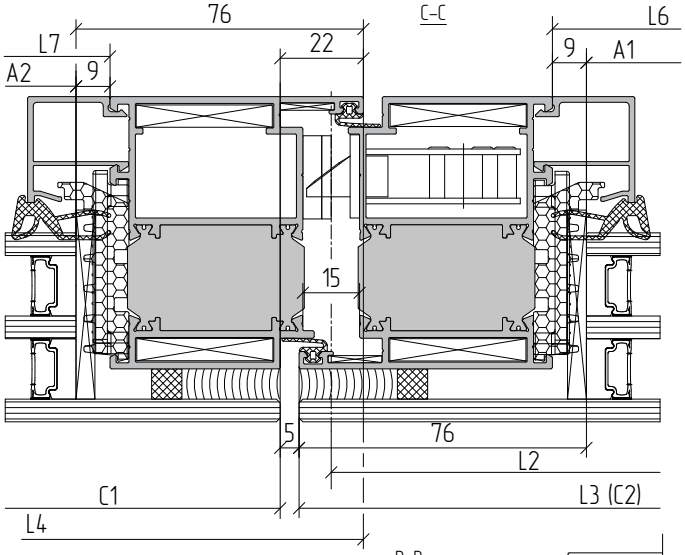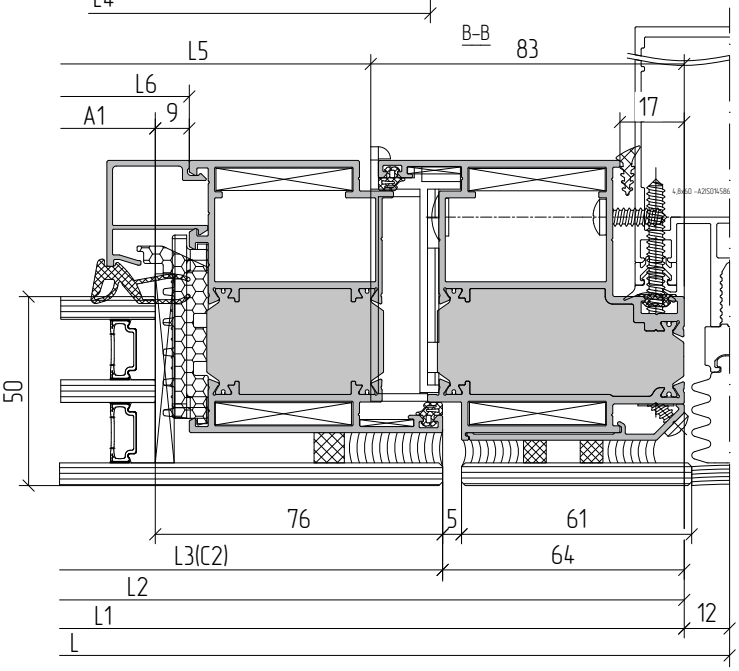Пример расчета двупольной двери открыванием наружу