АЛЮТЕХ
ПРОФИЛЬНЫЕ СИСТЕМЫ
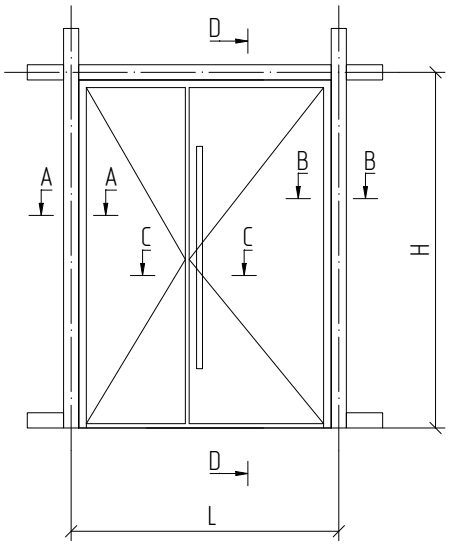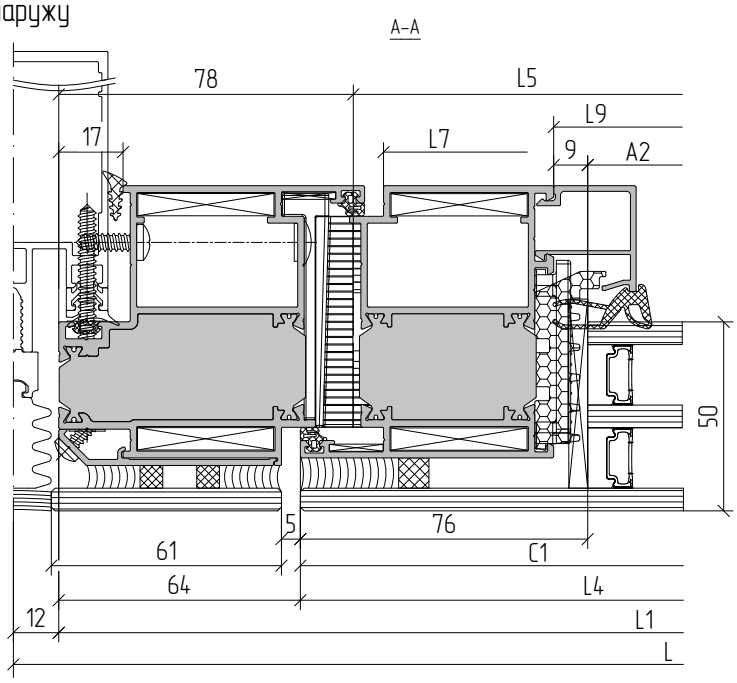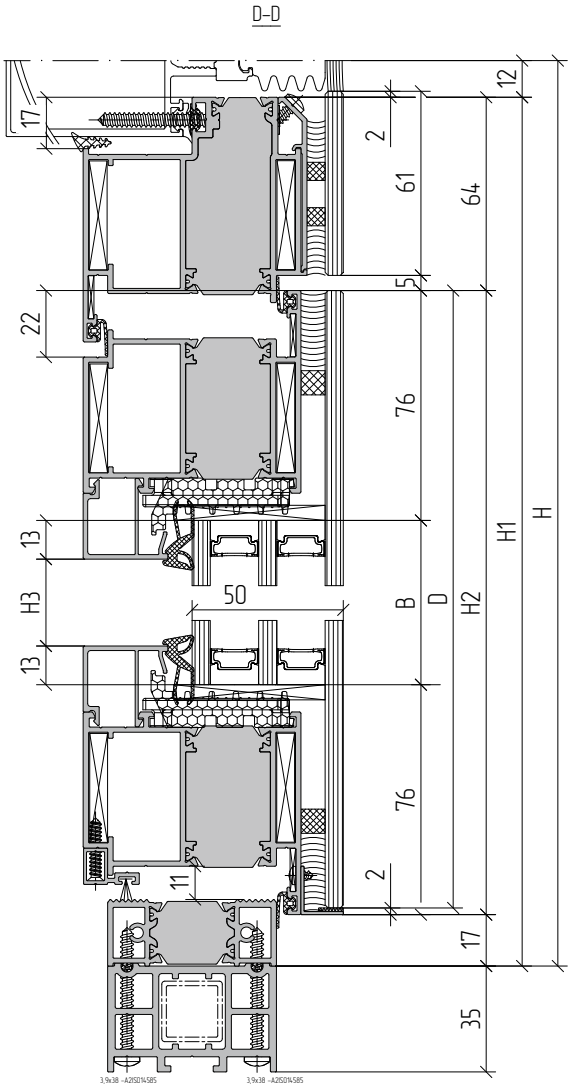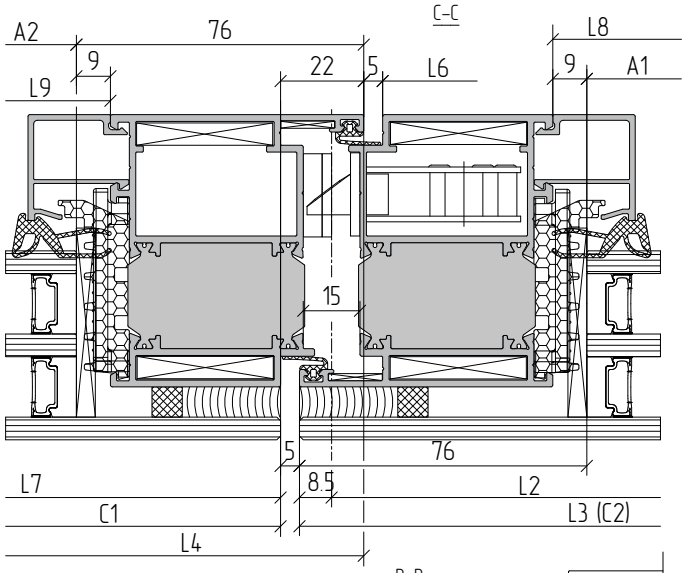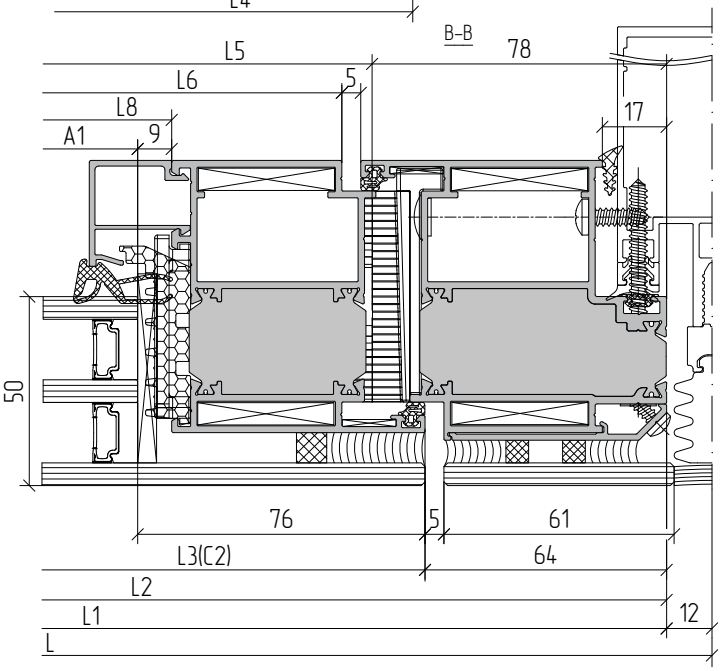
Пример расчета двупольной двери открыванием наружу