Обработка уплотнителя фальца

Варианты обработки

1. Зарезка под 45°

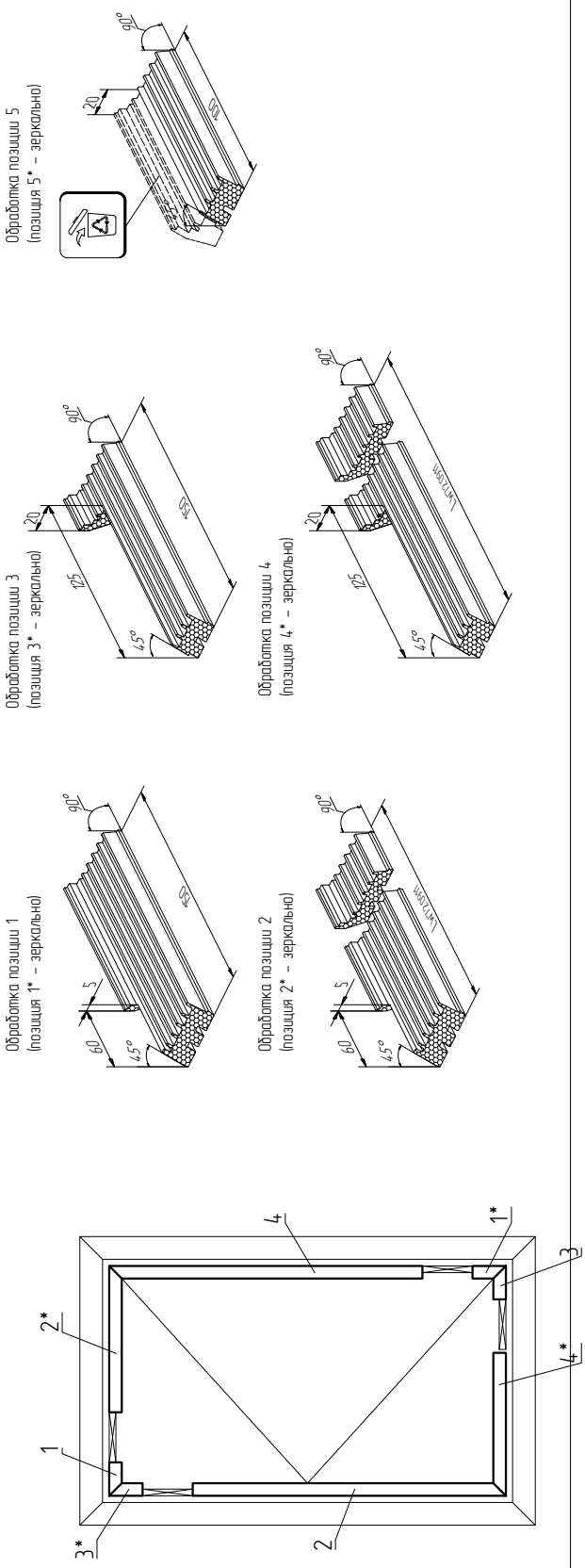
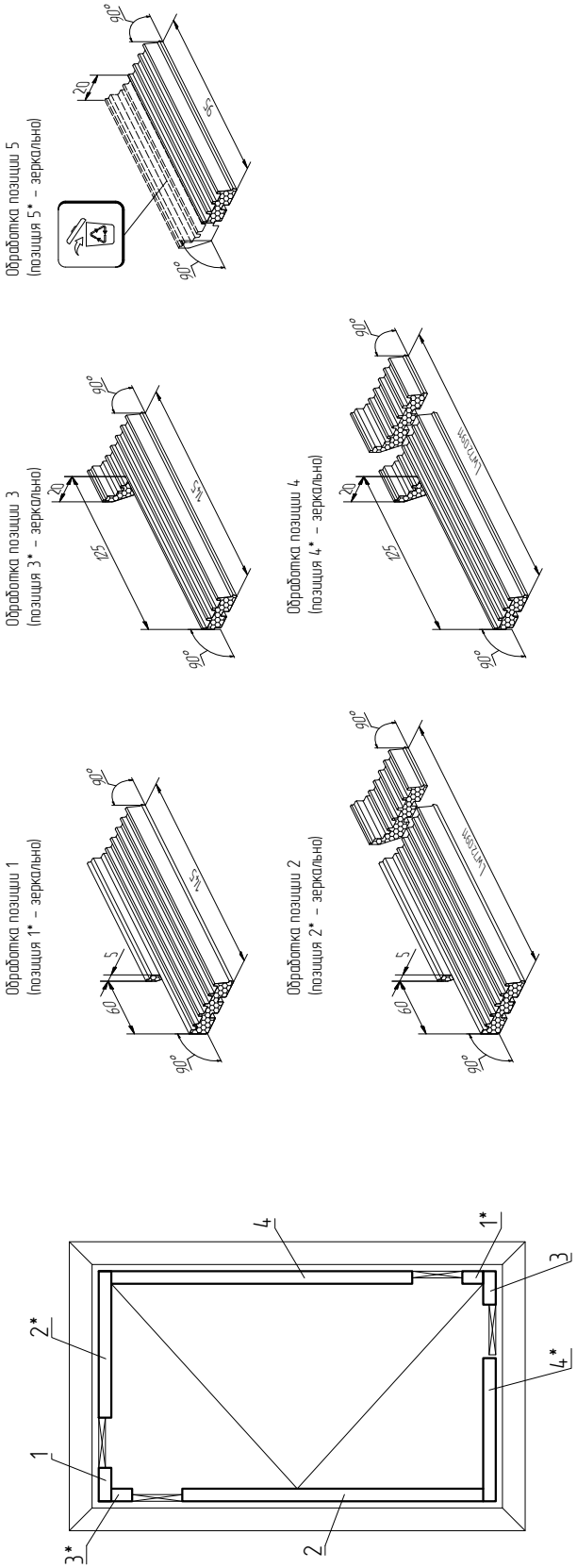
2. Зарезка под 90°