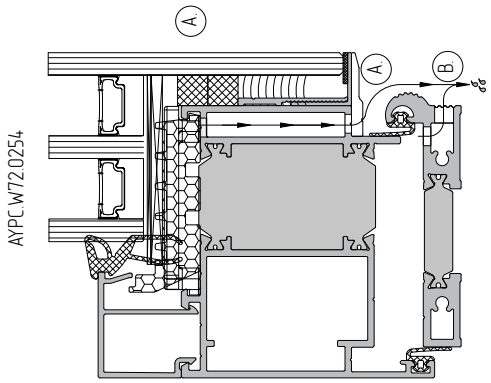

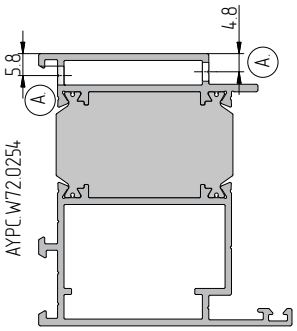

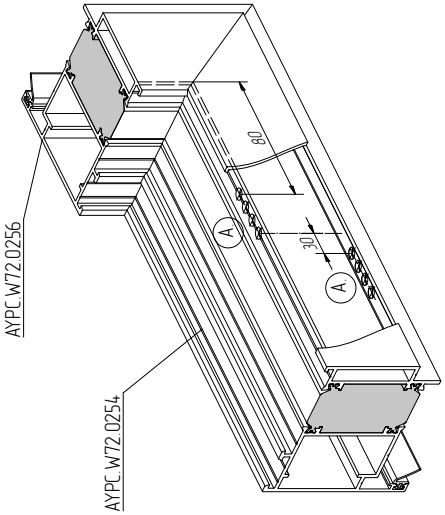

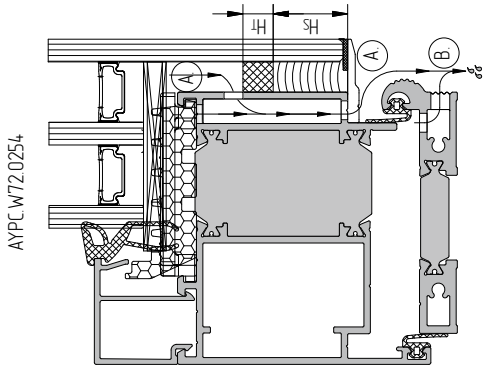

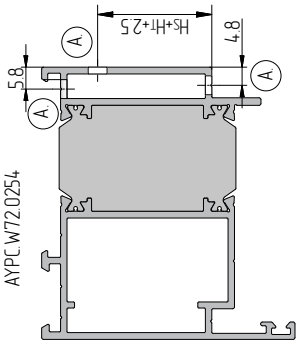

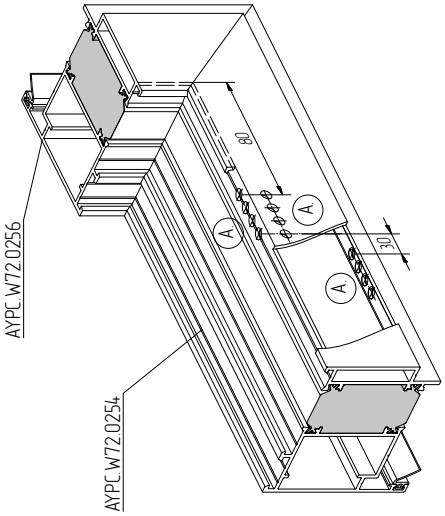

Обработка дренажных отверстий в профилях

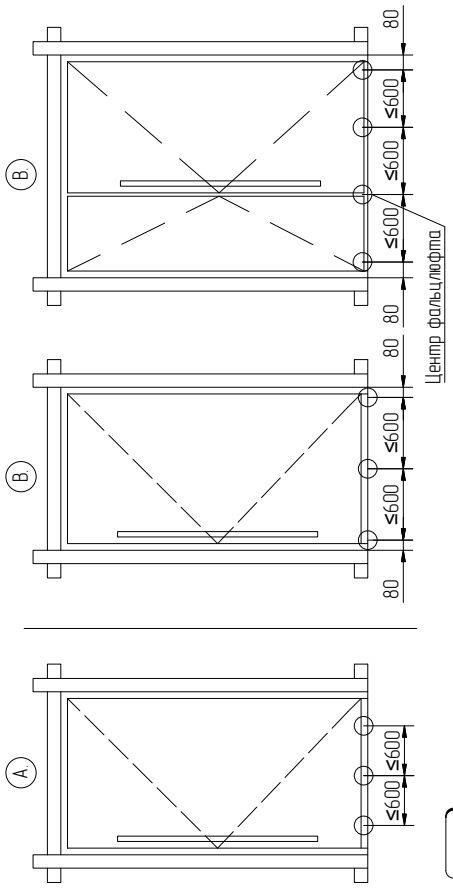
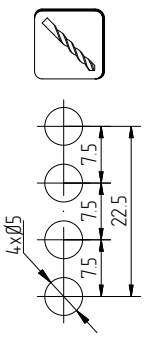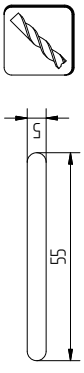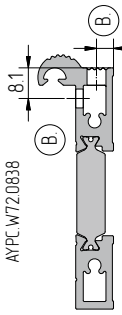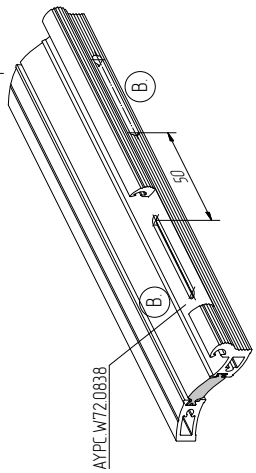
Не допускается изменение (уменьшение) размеров дренажных отверстий! Возможно нарушение работы дренажной системы.