АЛЮТЕХ
ПРОФИЛЬНЫЕ СИСТЕМЫ

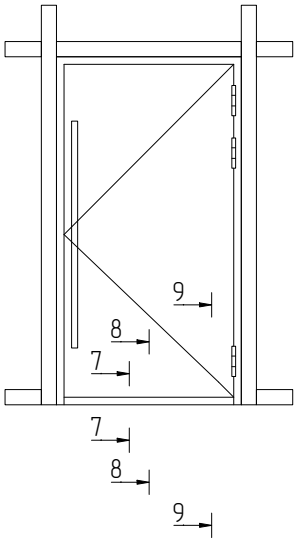

7–7

Масштаб 1:2

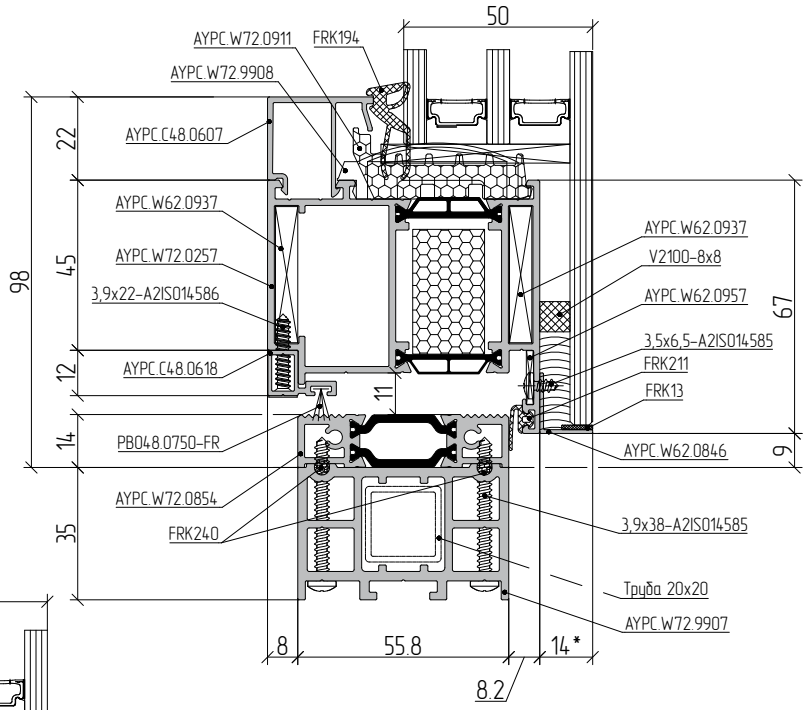

8–8

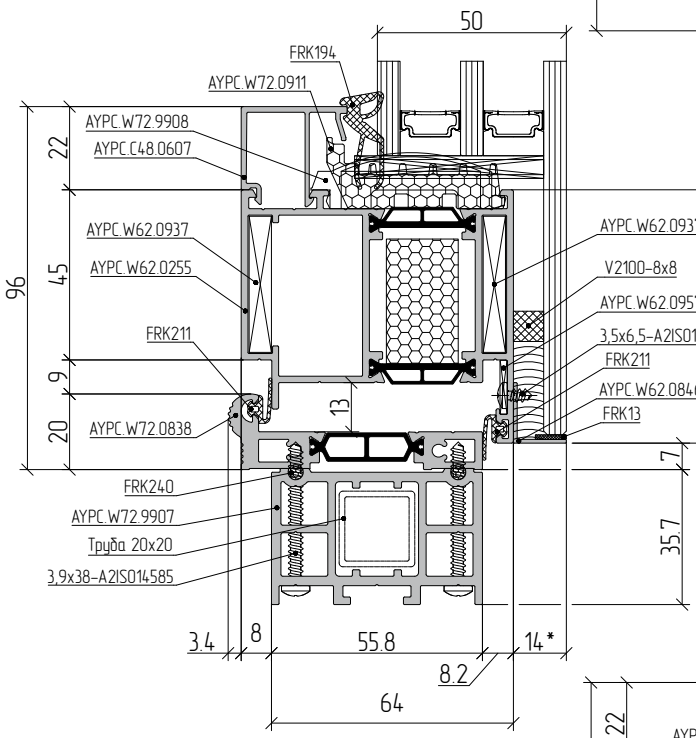
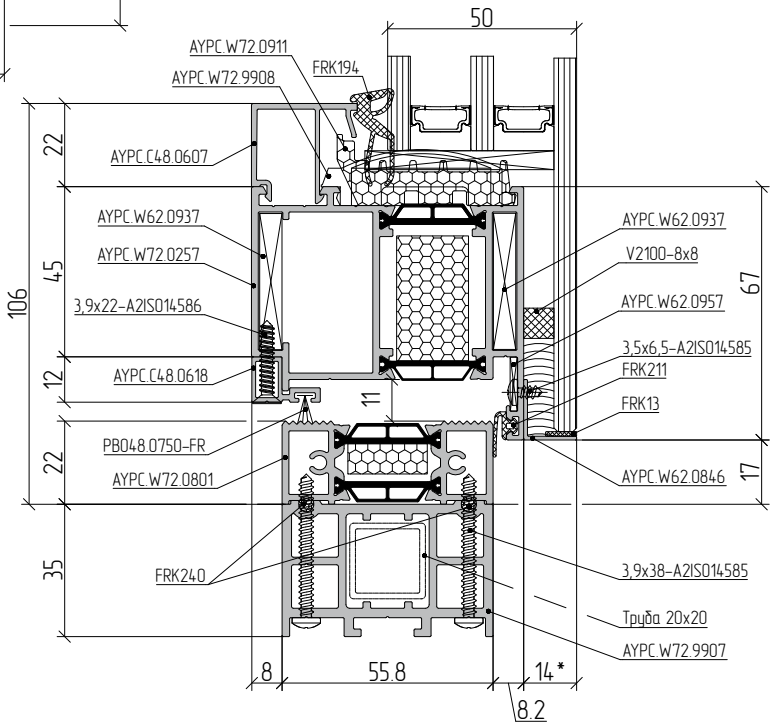
9–9