АЛЮТЕХ
ПРОФИЛЬНЫЕ СИСТЕМЫ

## Пример расчета витража с однопольной дверью открыванием внутрь

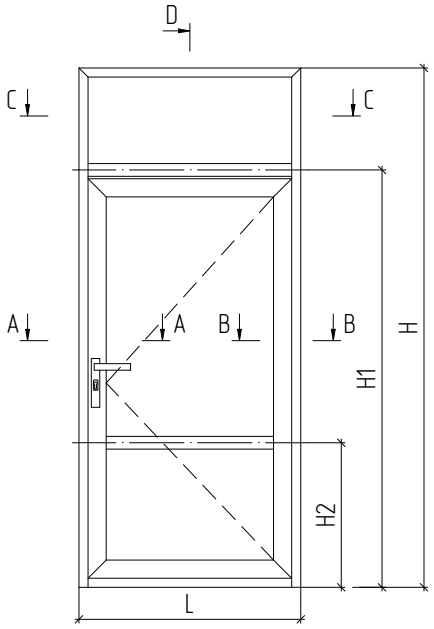


C–C

03.05.56

A–A

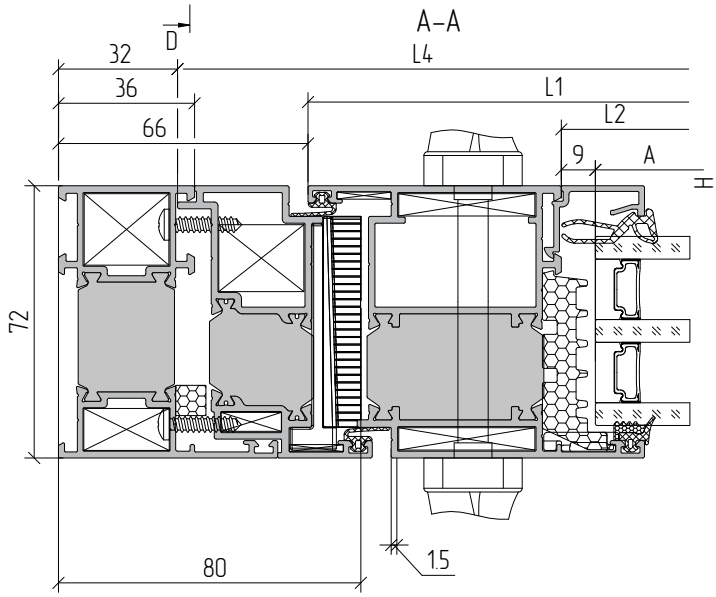


B–B

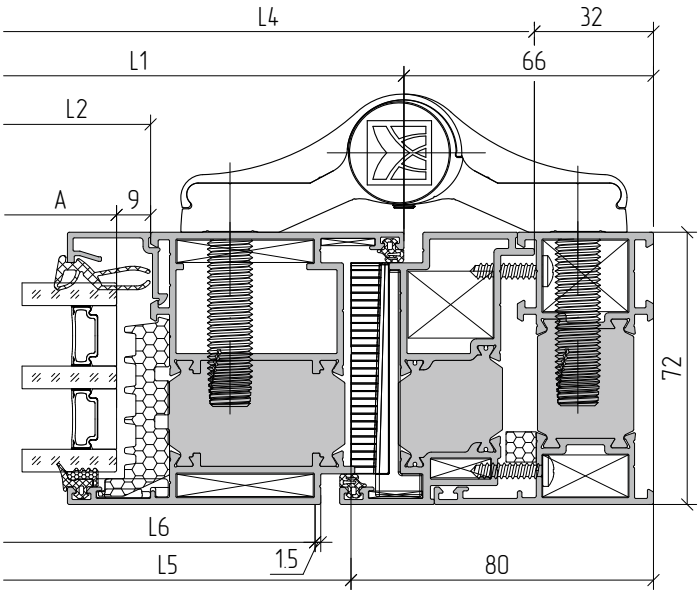

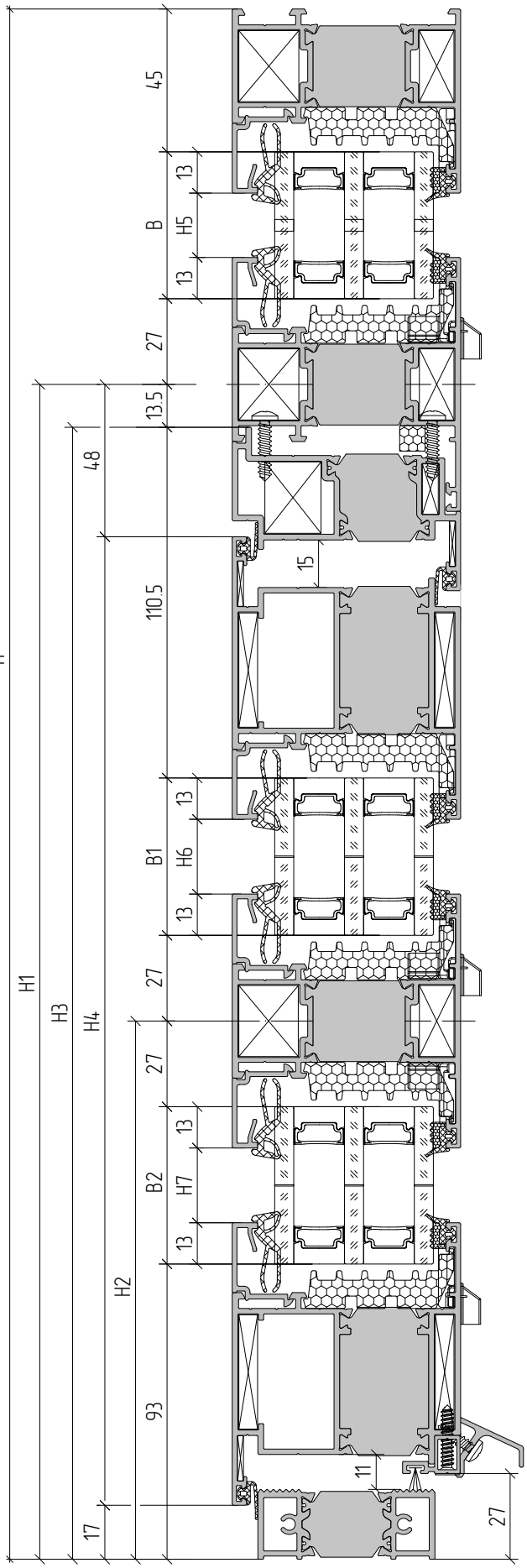
D–D