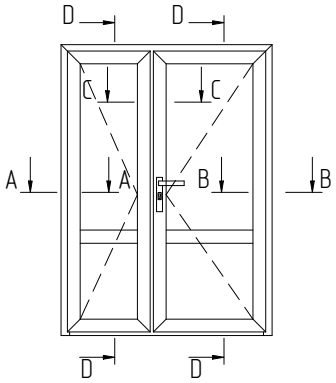

D–D

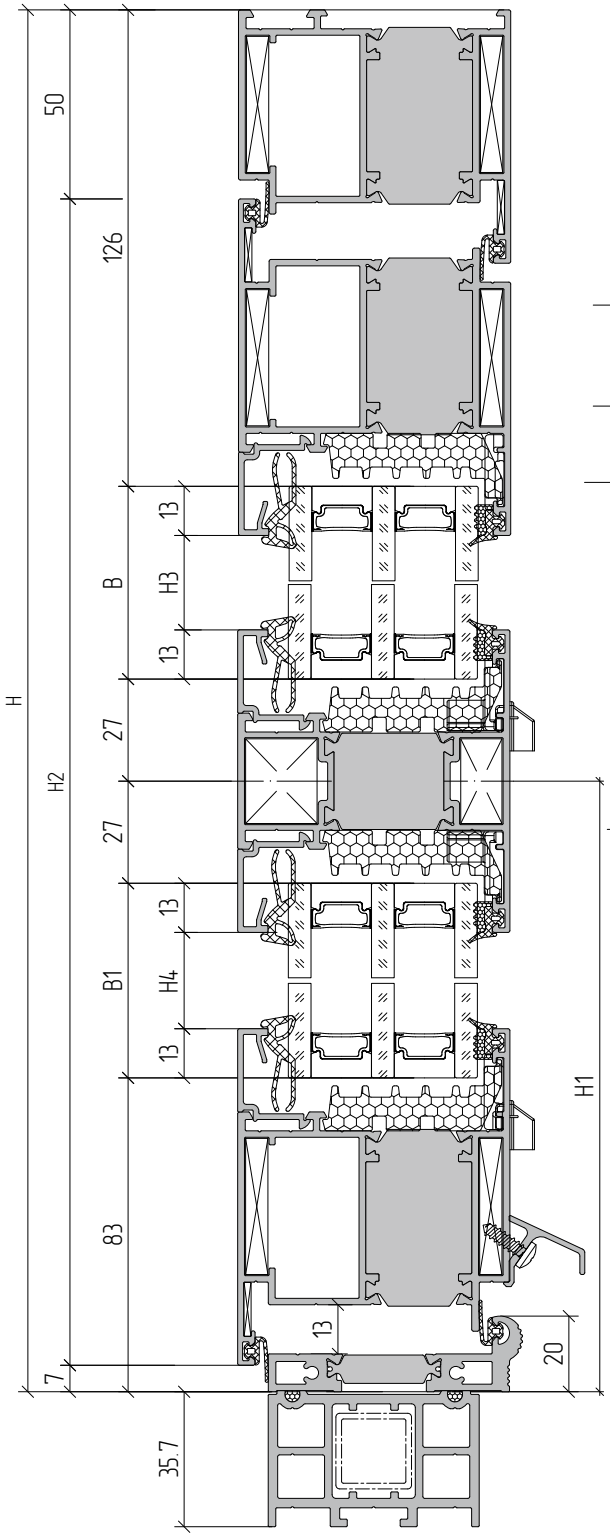

Пример расчета двупольной двери открыванием внутрь

A–A

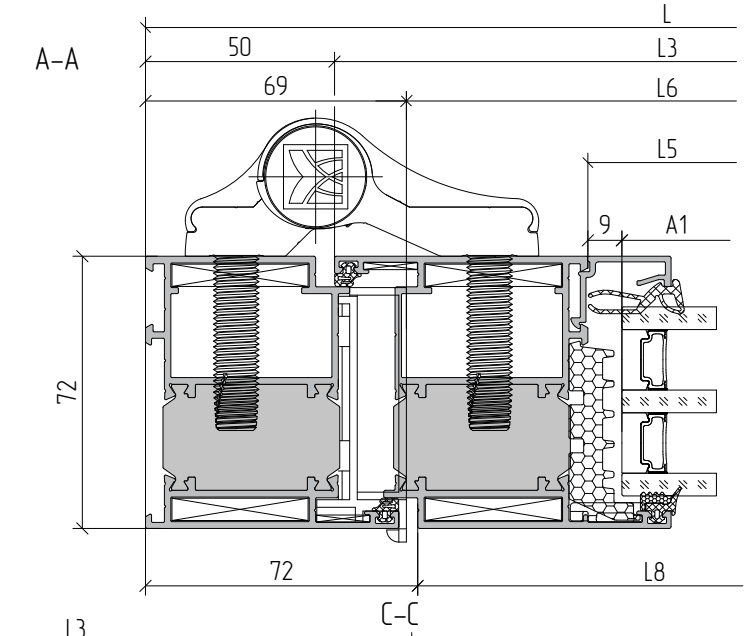

C–C

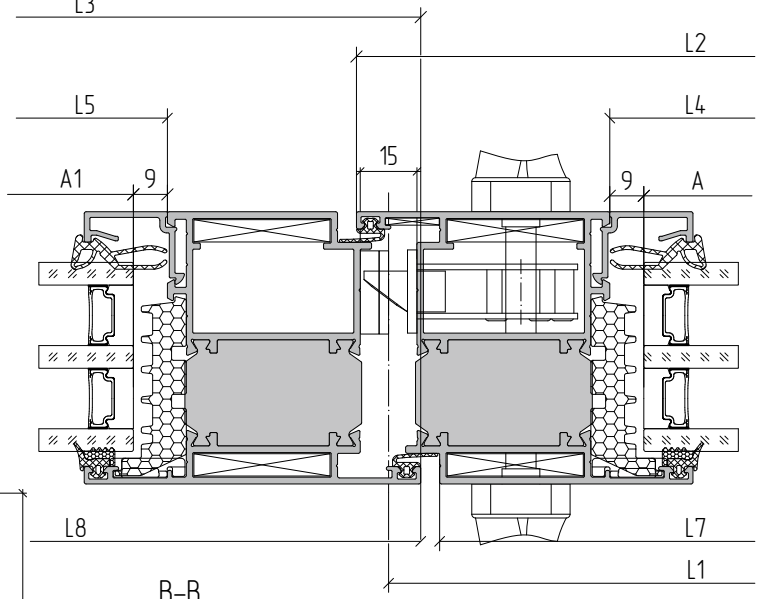
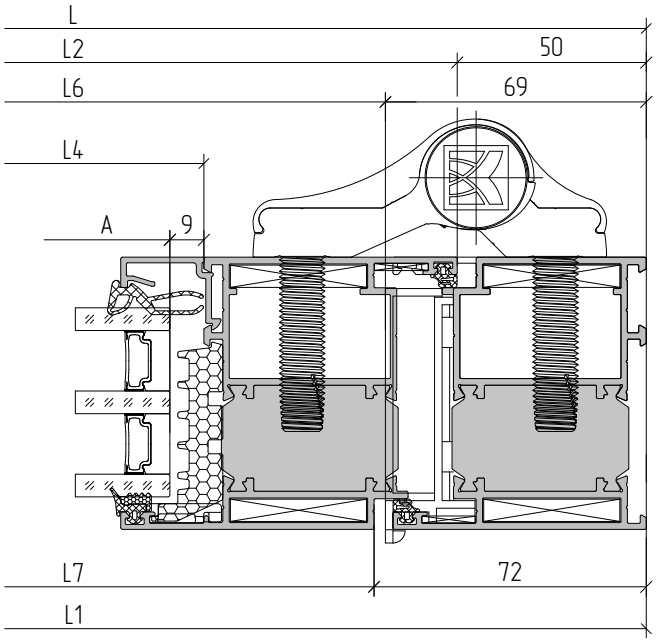
B–B