АЛЮТЕХ
ПРОФИЛЬНЫЕ СИСТЕМЫ
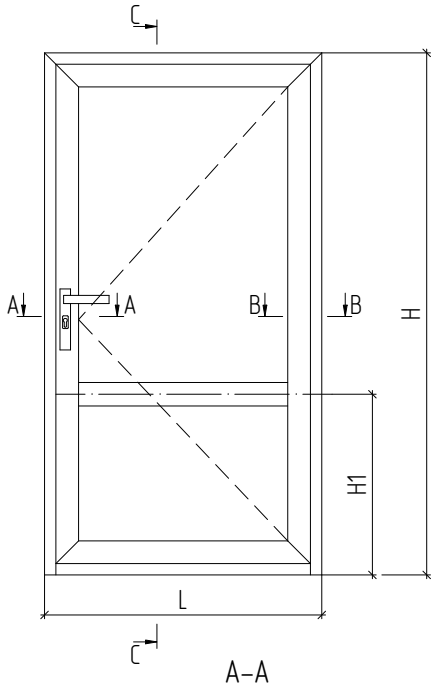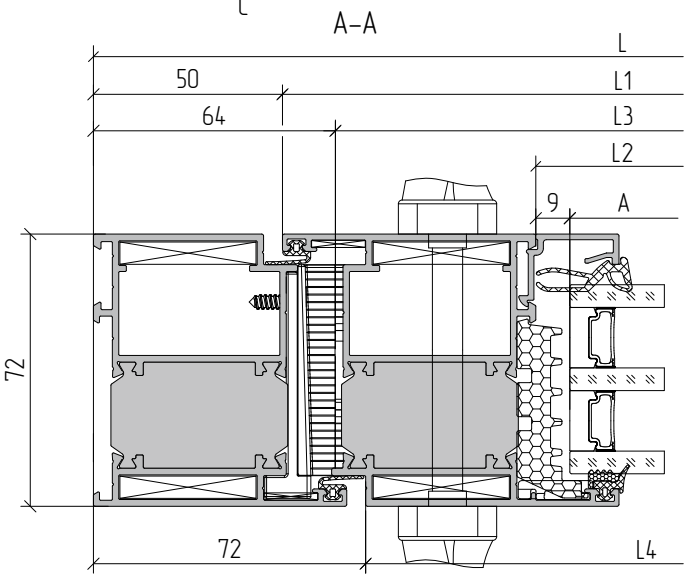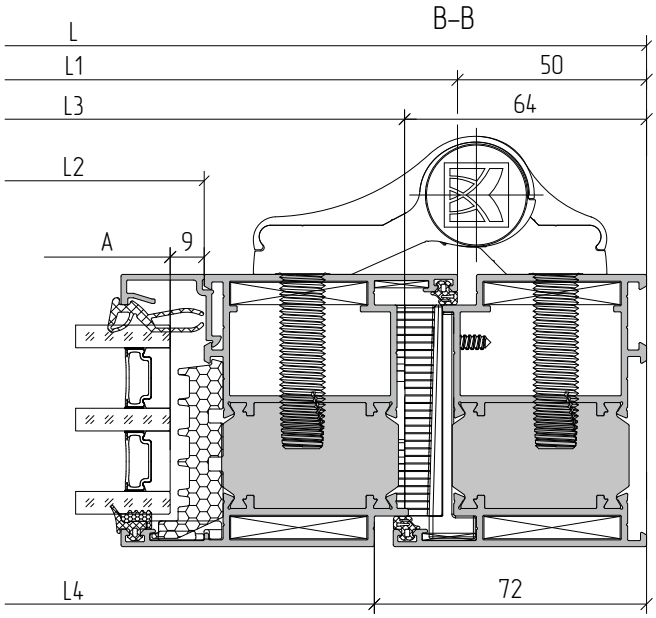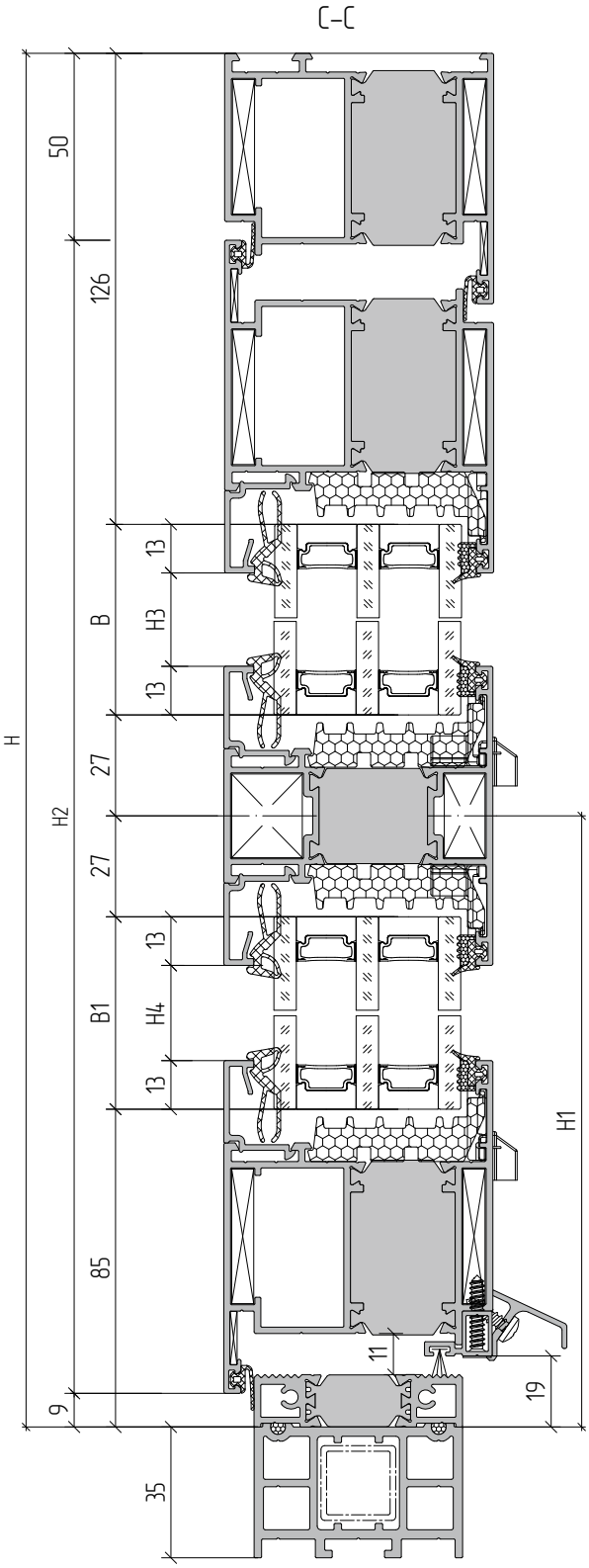
Пример расчета однопольной двери открыванием внутрь