АЛЮТЕХ
ПРОФИЛЬНЫЕ СИСТЕМЫ

Пример расчета витража с однопольной дверью открыванием наружу

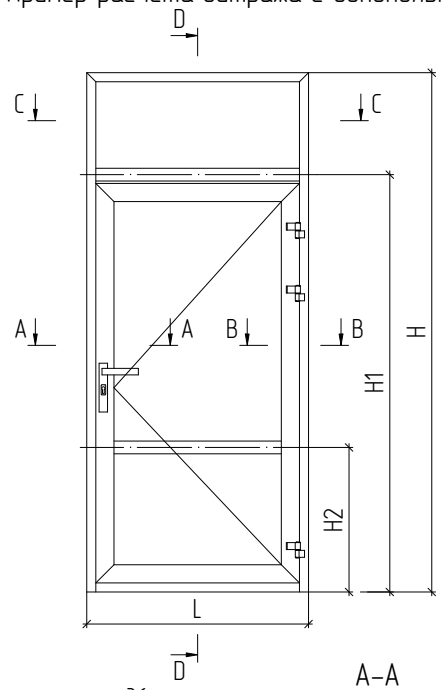

C–C

A–A

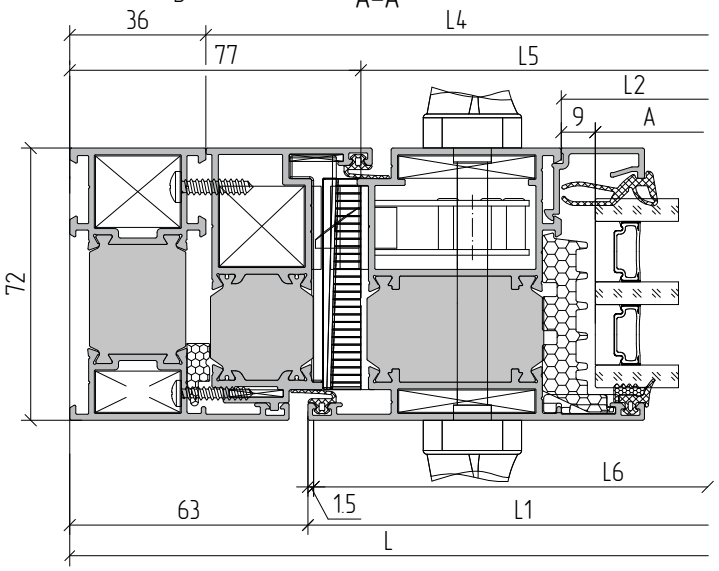

B–B

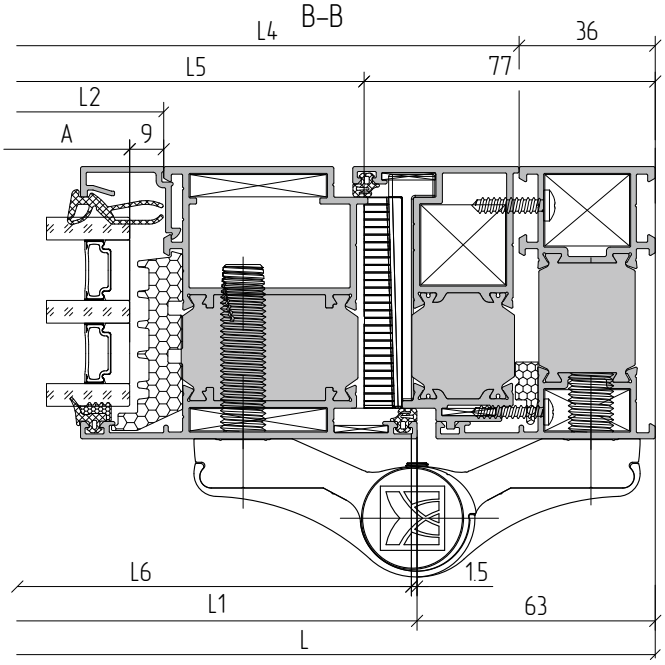
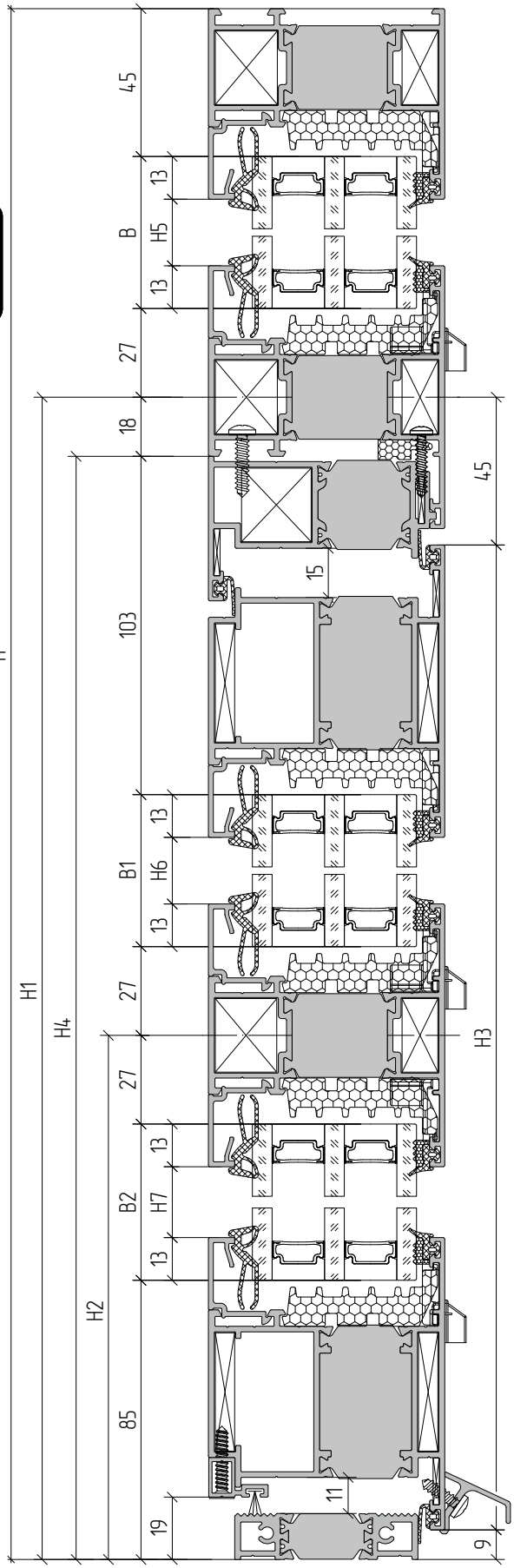
D–D