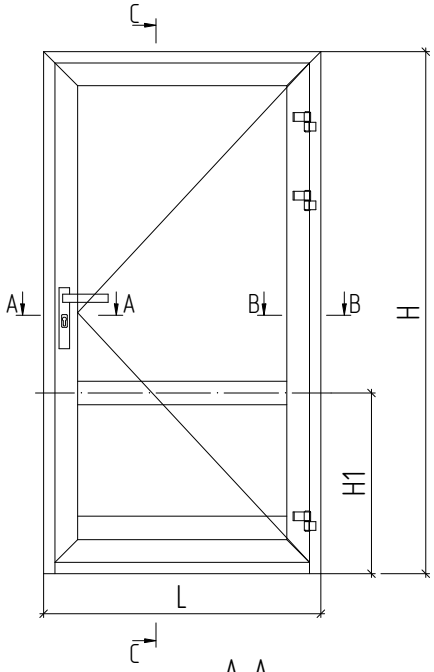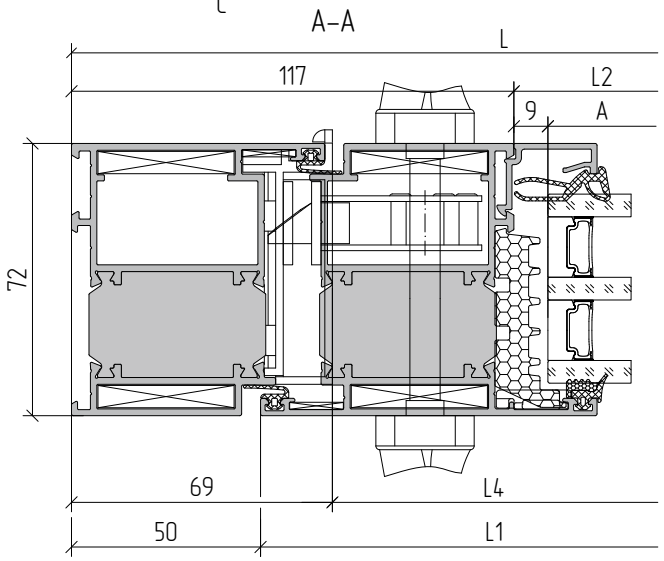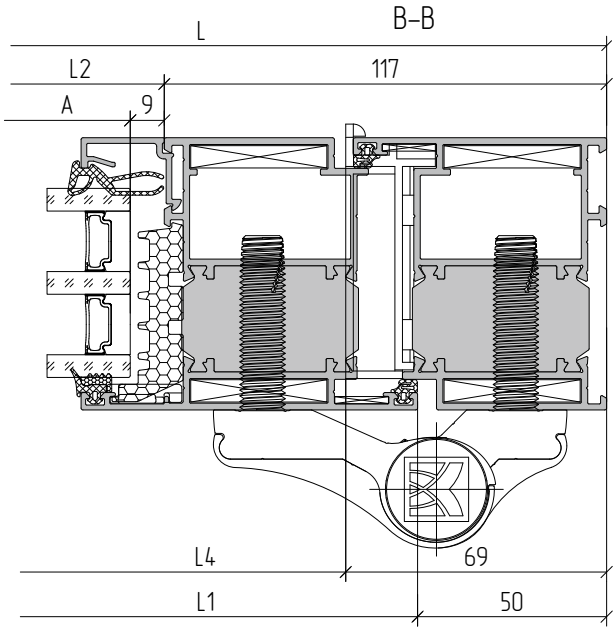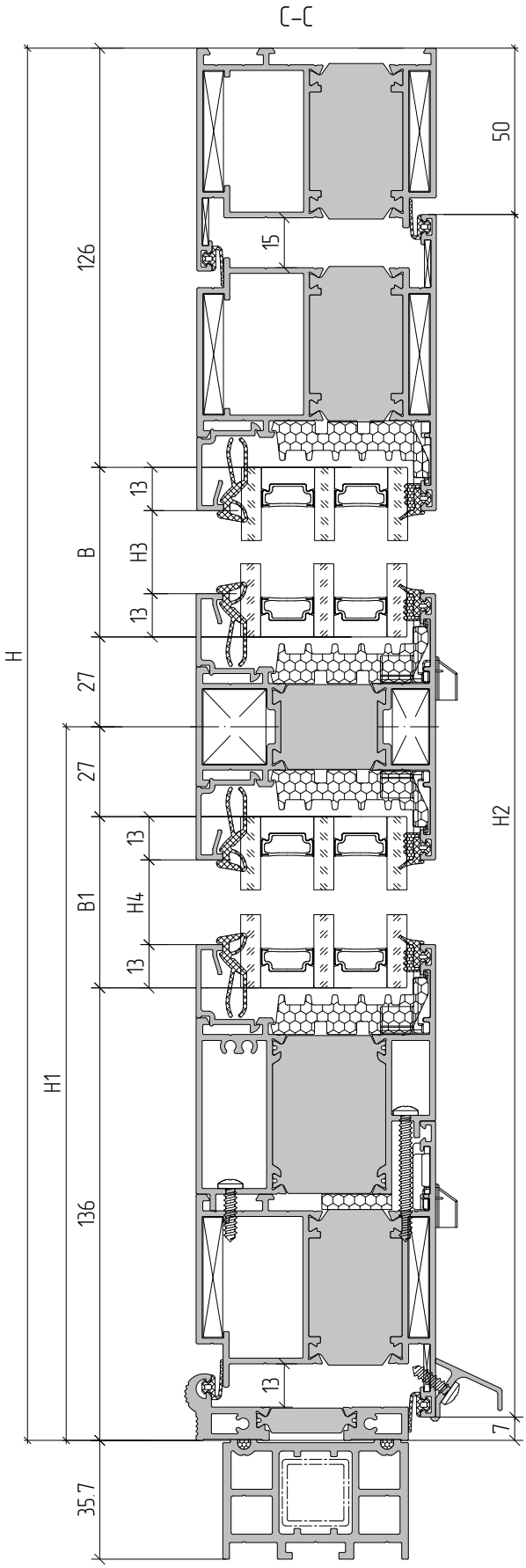Пример расчета однопольной двери с цоколем открыванием наружу