Обработка дренажных отверстий в профилях. Видимый дренаж

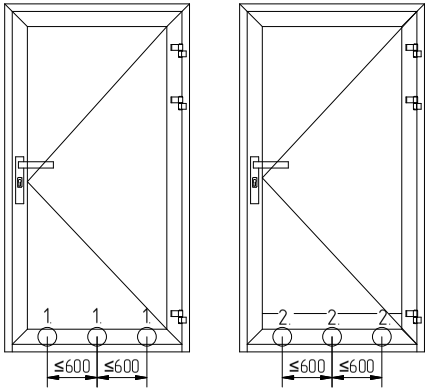

Не допускается изменение (уменьшение) размеров дренажных отверстий! Возможно нарушение работы дренажной системы.

(A.)

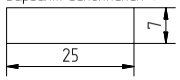

PMW72.3

PMC48.4

(B.)

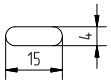

PMW72.3

(C.)

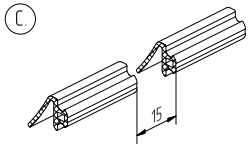

(D.)

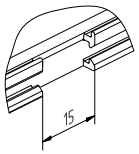

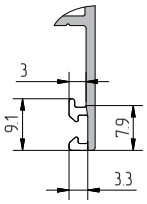

(1.) AYPC.W72.0204, AYPC.W72.0214, AYPC.W72.0260

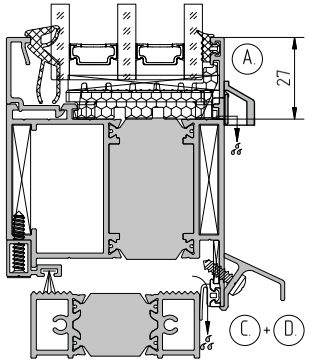

(1.) AYPC.W72.0204, AYPC.W72.0214, AYPC.W72.0260

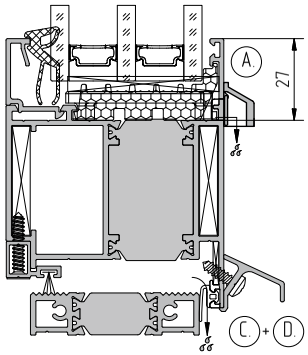

(2.) AYPC.W72.0204, AYPC.W72.0214, AYPC.W72.0260 + AYPC.W72.0839

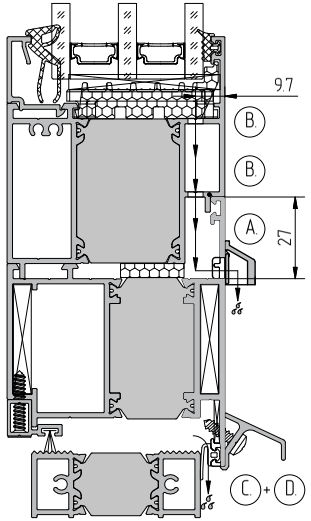

(2.) AYPC.W72.0204, AYPC.W72.0214, AYPC.W72.0260 + AYPC.W72.0839

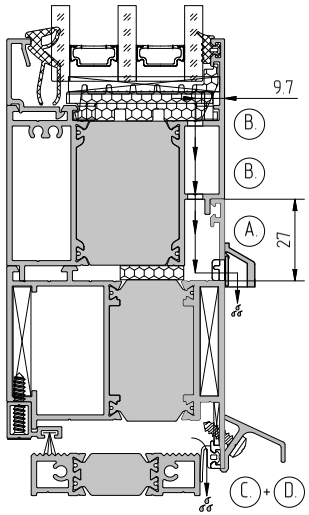

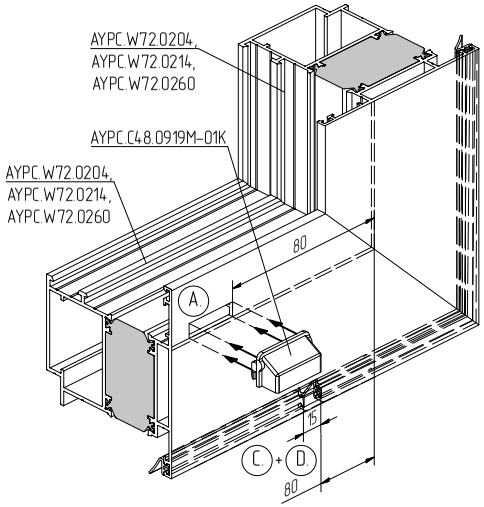

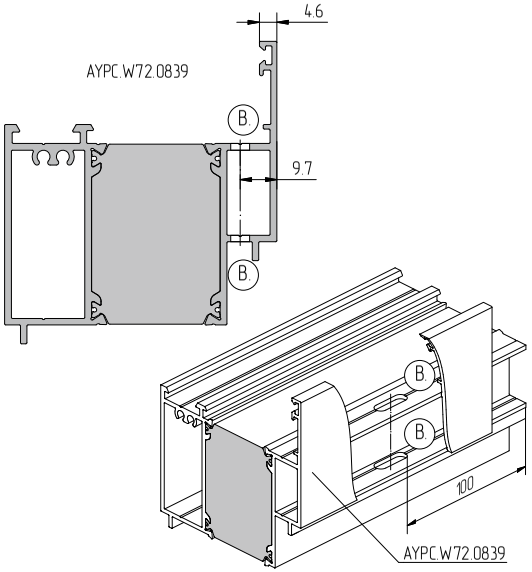

AYPC.C48.0919M-01K

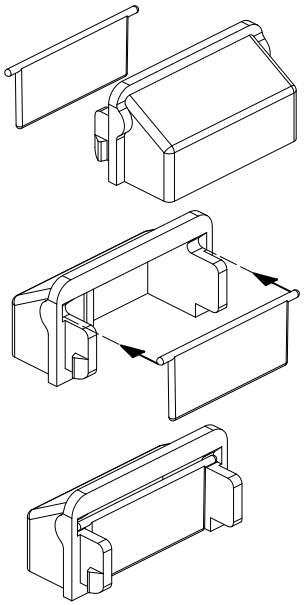

АЛЮТЕХ ПРОФИЛЬНЫЕ СИСТЕМЫ