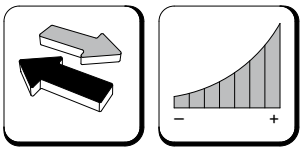

Исполнение 1

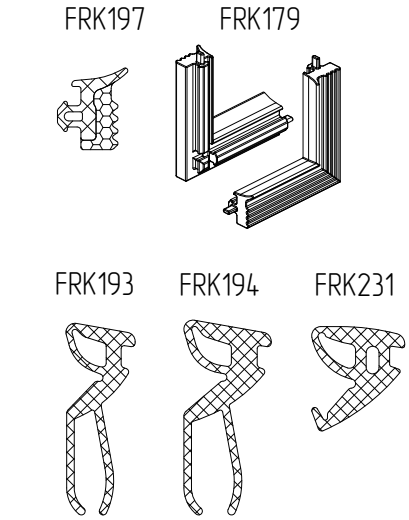

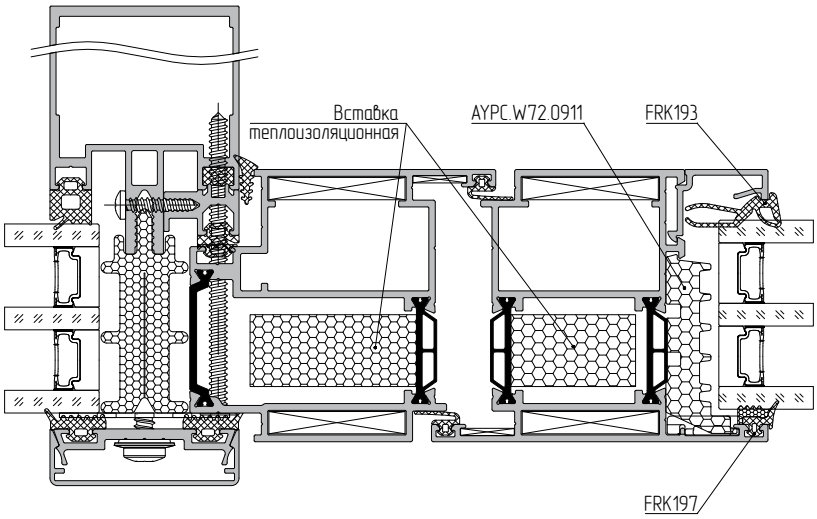

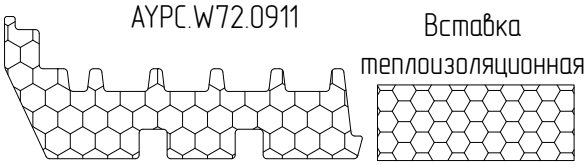
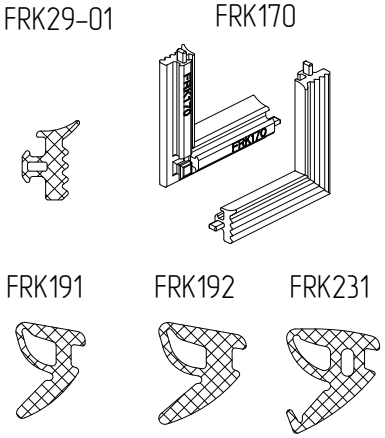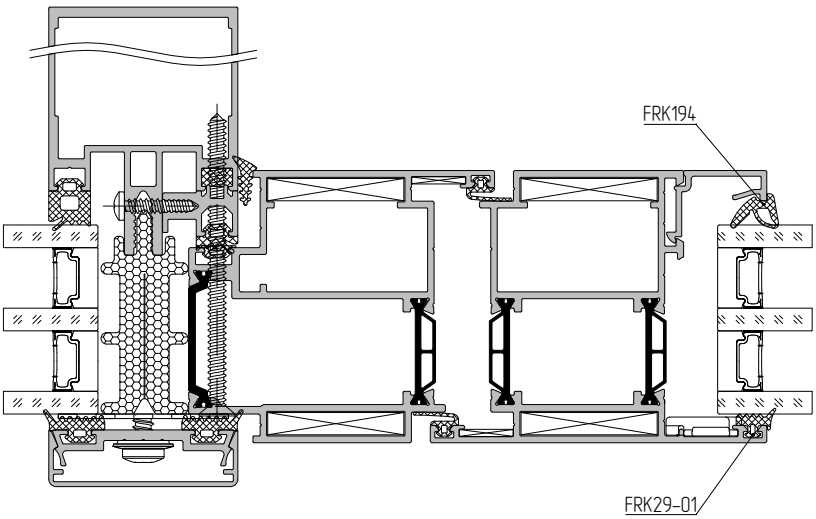
Исполнение 2