АЛЮТЕХ
ПРОФИЛЬНЫЕ СИСТЕМЫ

Последовательность сборки импостового соединения оконного блока и установки доборного профиля

1. Обработка доборного профиля AYPC.W62.0820 под импост со стороны импоста

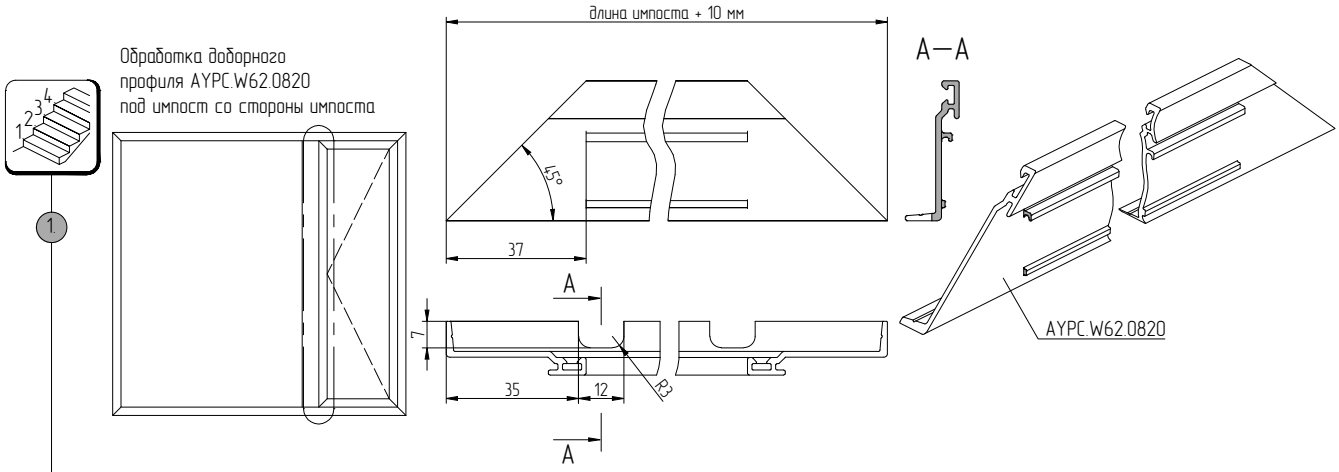

2. Установка доборного профиля AYPC.W62.0820 на импост

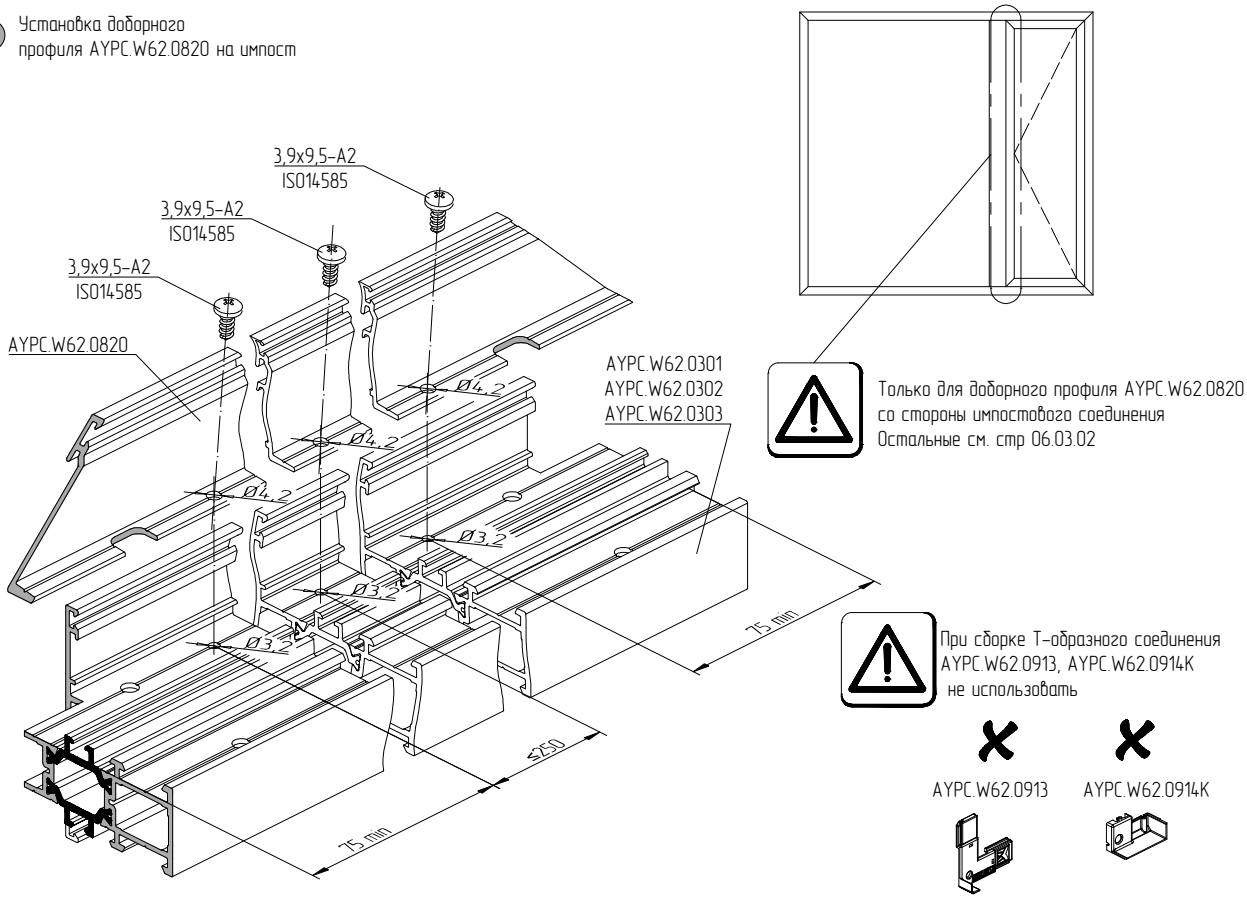

3. Базирование импоста и установка горизонтальных элементов оконного блока. Остальные рекомендации см. раздел технического каталога "Окна классические ALT W62W"

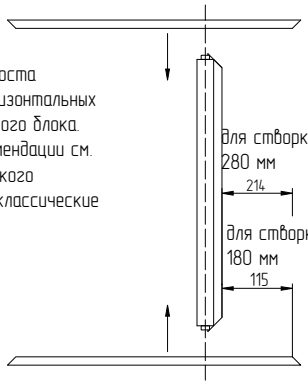

4. Установка доборного профиля по горизонтали и подгонка к торцам

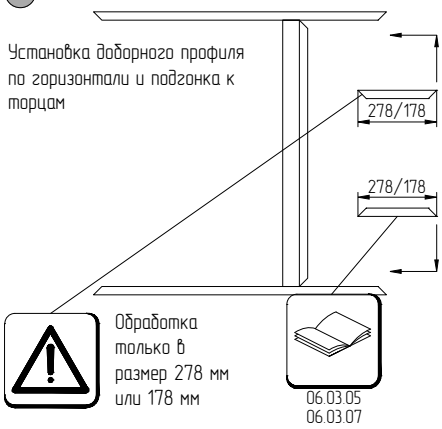
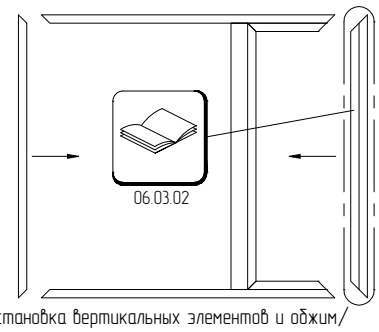
5. Установка вертикальных элементов и обжим/штифтование. Остальные рекомендации см. раздел технического каталога "Окна классические ALT W62W".