АЛЮТЕХ
ПРОФИЛЬНЫЕ СИСТЕМЫ

Масштаб 1:2

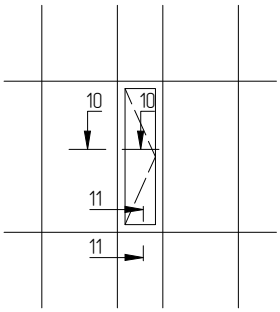

Вариант исполнения встраиваемого в фасад
AYPC.W62.0303 + AYPC.W62.0226

Масштаб 1:5

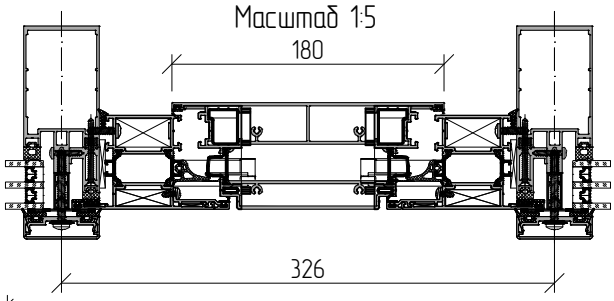

10–10

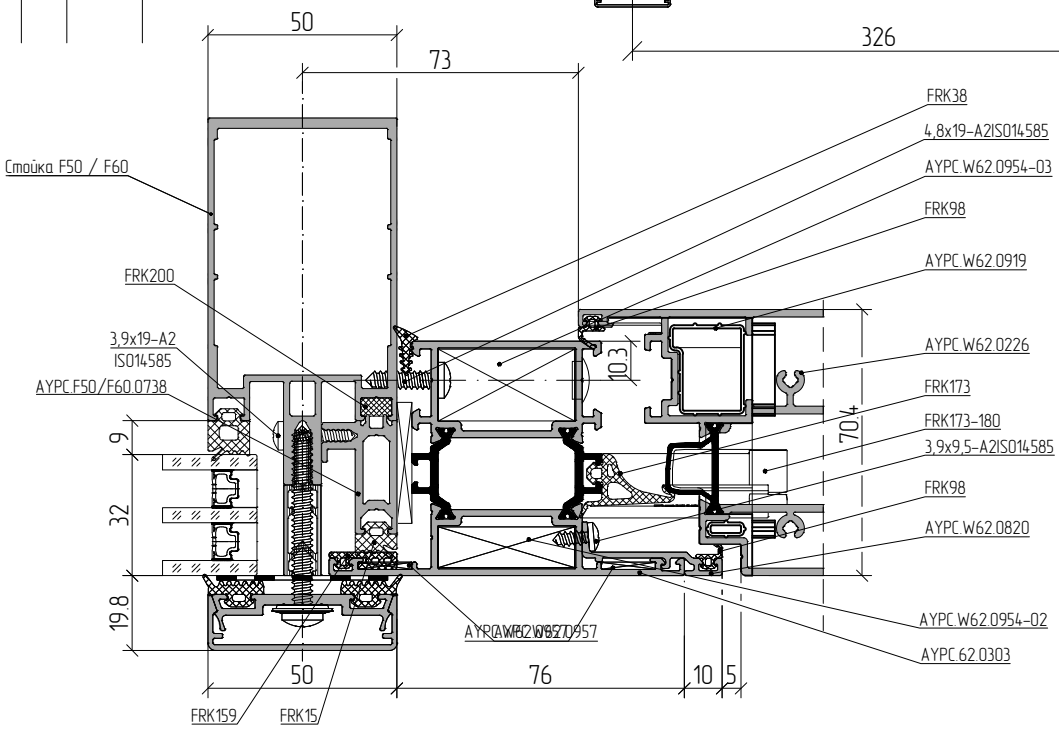

03.02
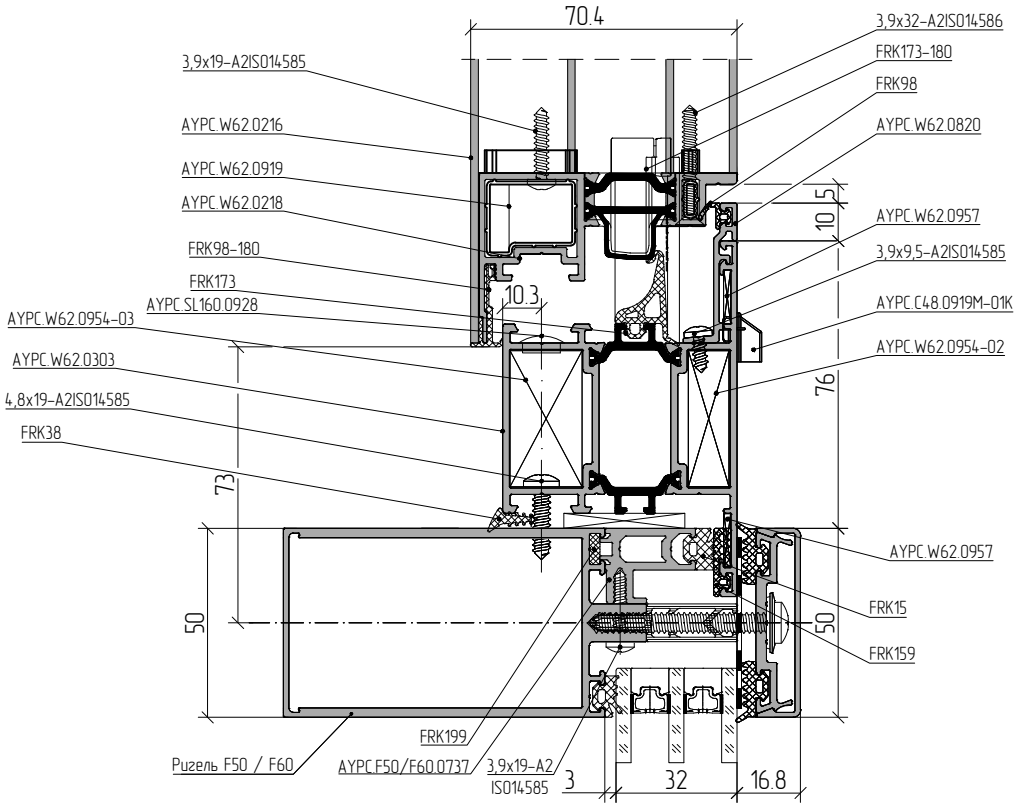
11–11