Масштаб 1:2

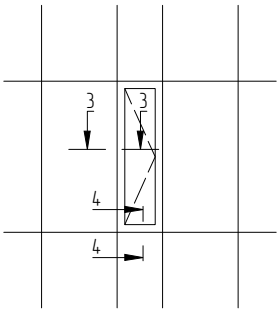

Вариант исполнения встраиваемого в фасад
AYPC.W62.0303 + AYPC.W62.0216

Масштаб 1:5

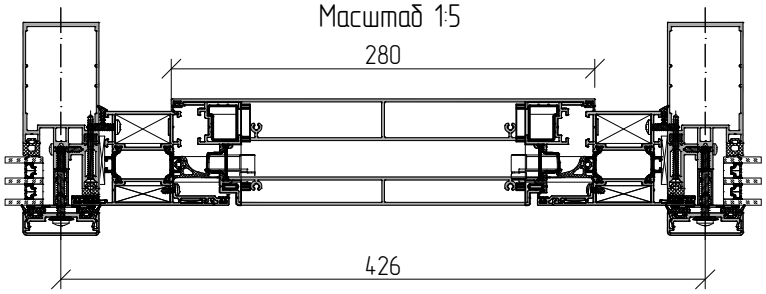

3–3

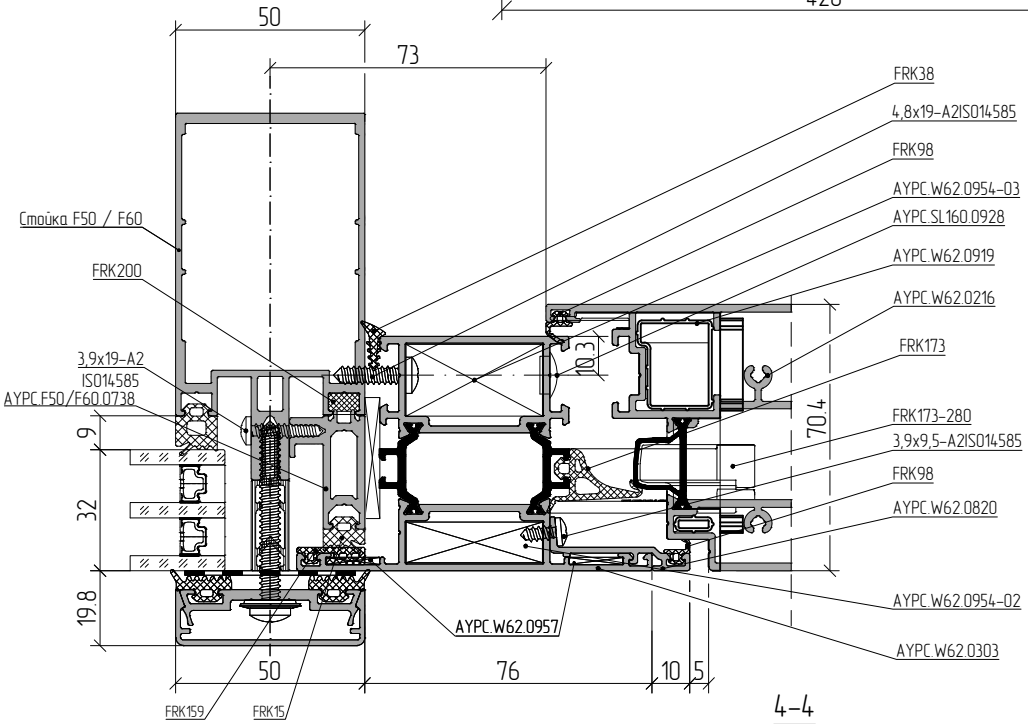

03.02
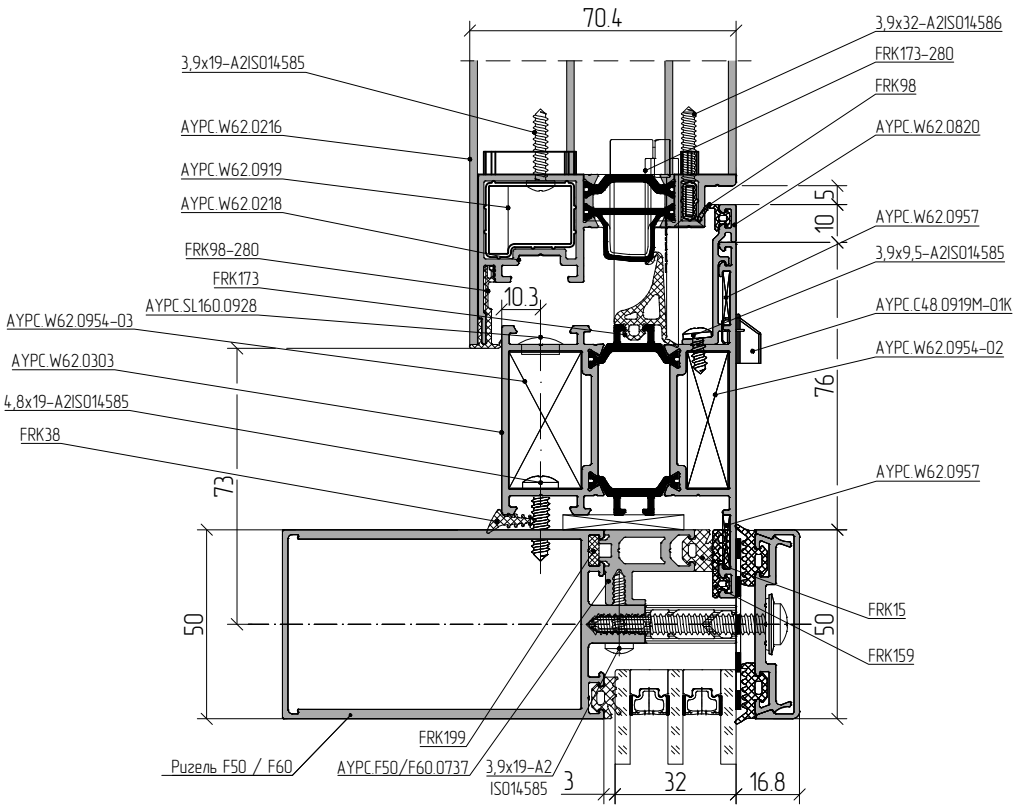
4–4