Масштаб 1:2

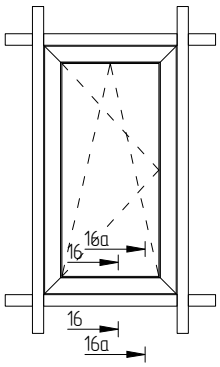

16–16

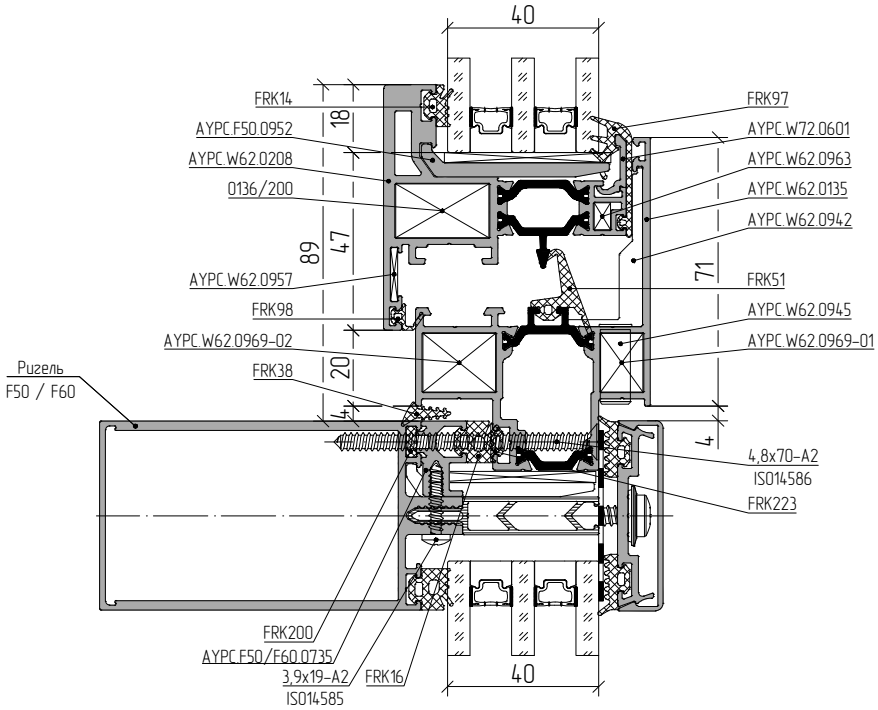
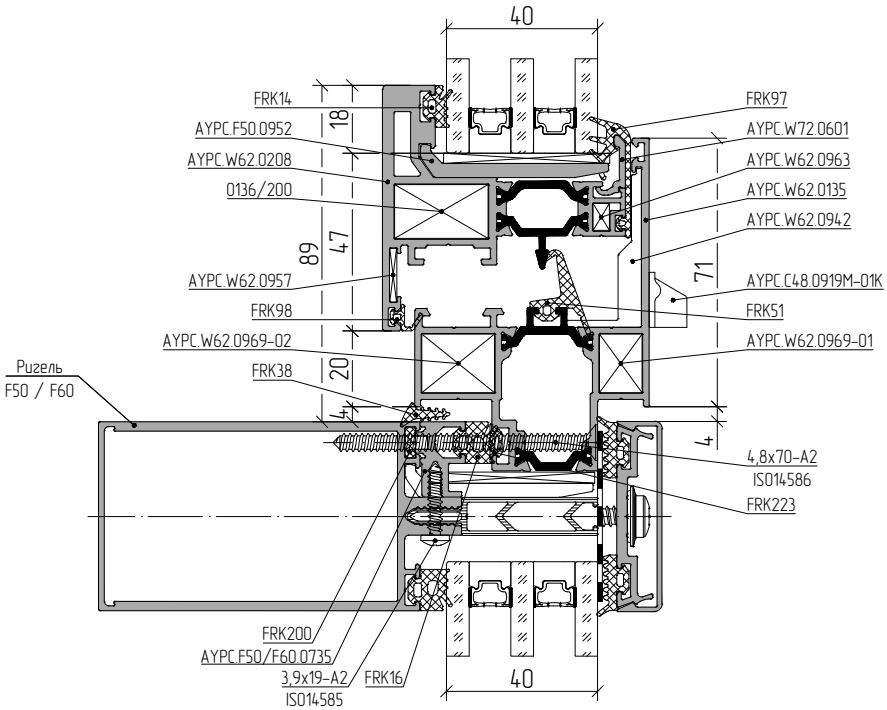
16а–16а